CG.1 4G AI AL
Placa polivalente de 60 cm con 4 quemadores de gas natural

Autoencendido integrado

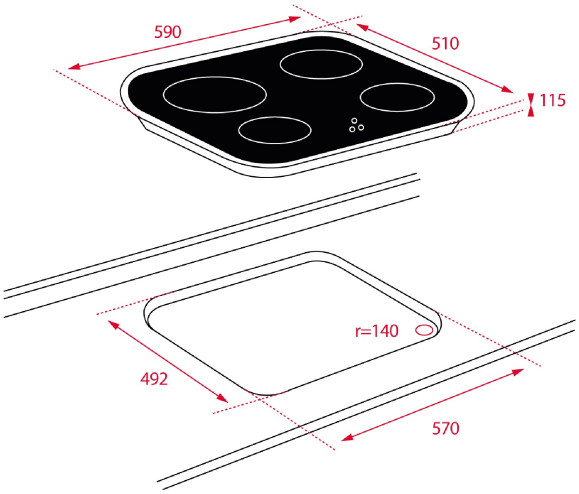

REFERENCIA

REF: 10205283 EAN: 8421152066508

CARACTERÍSTICAS

Gestión a través de los mandos instalados en los hornos serie ME
Superficie de vidrio templado
4 quemadores (auxiliar 1,00 kW + 2 semi-rápidos 1,75 kW + rápido 3,00 kW)
Seguridad por termopar integrada en quemador individual
Autoencendido integrado en quemador y accionado por cada mando
Parrillas de fundición individuales

DIMENSIONES

Altura del producto (mm): 115
Anchura del producto (mm): 590
Profundidad del producto (mm): 510
Longitud del producto (mm):
Peso neto (kg): 10,5

ESPECIFICACIONES TÉCNICAS

Tasa de potencia (V): -
Frecuencia (Hz): -
Potencia nominal máxima (W): -

COLORES

10205283 Cristal negro

10205083 Cristal negro

EFICIENCIA ENERGÉTICA

Consumo de energía en modo standby (W): -
Tiempo para alcanzar el modo standby (min): -