EFX 30.1 2H

Placa Modular Vitrocerámica de 30 cm con 2 zonas de cocción



Seguridad por Termopar integrada

Easy installation

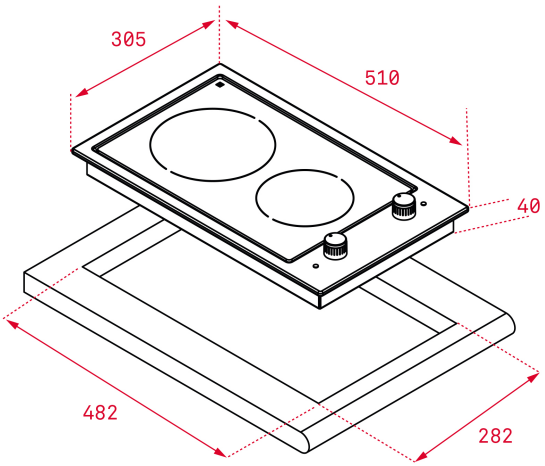

REFERENCIA

REF: 40214405 **EAN:** 8421152155776

CARACTERÍSTICAS

Mandos frontales metalizados incorporados con frente negro
2 zonas (Ø145 mm + Ø180 mm)
Piloto indicativo de funcionamiento
Potencia nominal máxima 3.000 W
Combinable con cualquier otro modelo de la gama EFX: kit de unión opcional 40204395

DIMENSIONES

Altura del producto (mm): 45
Anchura del producto (mm): 305
Profundidad del producto (mm): 510
Longitud del producto (mm):
Peso neto (kg): 4,3

ESPECIFICACIONES TÉCNICAS

Tasa de potencia (V): 220-240
Frecuencia (Hz): 50/60
Potencia nominal máxima (W): -

COLORES

40214405 Cristal negro

EFICIENCIA ENERGÉTICA

Consumo de energía en modo standby (W): -
Tiempo para alcanzar el modo standby (min): -