CNL 9610
Campana Extensible de integración de 90 cm en acero inoxidable antihuellas

REFERENCIA

REF: 40436850 EAN: 8421152146255

CARACTERÍSTICAS

Frente inox anti huella extraíble y sustituible
Mandos electrónicos
Dos velocidades + intensiva
Programador del tiempo de aspiración
3 lámparas LED
Automática
Motor blindado de doble turbina
Capacidades de extracción(*): min.330 m3/h – máx.694 m3/h
Potencia sonora(*): min.60 dBA – máx.63 dBA
Posibilidad de funcionamiento en recirculación (filtro D4C)

LED

Programador de tiempo de aspiración

DIMENSIONES

Altura del producto (mm): 274
Anchura del producto (mm): 900
Profundidad del producto (mm): 300/490
Longitud del producto (mm):
Peso neto (kg): 9,58

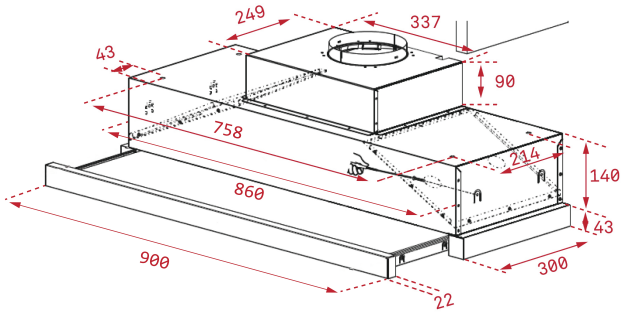

ESPECIFICACIONES TÉCNICAS

Clase de eficiencia energética: C
Ruido (LwA) Velocidad mínima (dB): 59,8
Ruido (LwA) Velocidad máxima (dB): 62,6
Ruido (LwA) Velocidad de refuerzo (dB): 70,1
Ø Salida (mm): 150

COLORES

40436850 Acero inoxidable