CNL 9815 PLUS
Campana Extensible de 90 cm con motor EcoPower y con 5+1 velocidades

REFERENCIA

REF: 40436860 EAN: 8421152146262

CARACTERÍSTICAS

Frente inox anti huella extraíble y sustituible
Mandos electrónicos
Cinco velocidades + intensiva
Programador del tiempo de aspiración
Barra de iluminación LED
Automática
Motor blindado de doble turbina EcoPower
Capacidades de extracción(*): min.295 m3/h – máx.730 m3/h
Potencia sonora(*): min.53 dBA – máx.65 dBA
Posibilidad de funcionamiento en recirculación (filtro D1C)

LED

Programador de tiempo de aspiración

DIMENSIONES

Altura del producto (mm): 274
Anchura del producto (mm): 900
Profundidad del producto (mm): 300/490
Longitud del producto (mm):
Peso neto (kg): 11,85

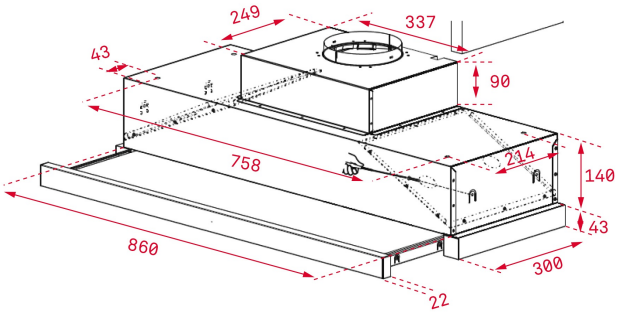

ESPECIFICACIONES TÉCNICAS

Clase de eficiencia energética: A
Ruido (LwA) Velocidad mínima (dB): 53,1
Ruido (LwA) Velocidad máxima (dB): 65,3
Ruido (LwA) Velocidad de refuerzo (dB): 70,4
Ø Salida (mm): 150

COLORES

40436860 Acero inoxidable