DSS 985
Campana Decorativa TIKAL de 90 cm con motor EcoPower

REFERENCIA

REF: 40437010 EAN: 8421152145654

CARACTERÍSTICAS

Mandos electrónicos retro iluminados
Tres velocidades + intensiva
Programador del tiempo de aspiración
Barra de iluminación LED
Piloto indicativo de funcionamiento
Motor blindado de doble turbina EcoPower
Capacidades de extracción(*): min.303 m3/h – máx.760 m3/h
Potencia sonora(*): min.54 dBA – máx.68 dBA

LED

Programador de tiempo de aspiración

DIMENSIONES

Altura del producto (mm): 700-1100
Anchura del producto (mm): 900
Profundidad del producto (mm): 480
Longitud del producto (mm):
Peso neto (kg): 14,37

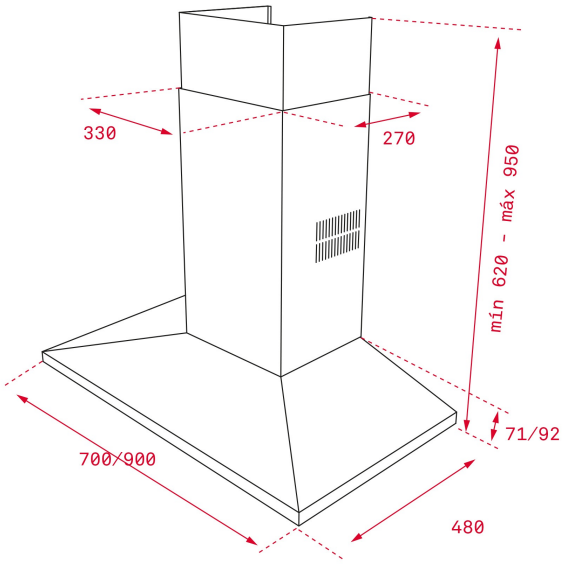

ESPECIFICACIONES TÉCNICAS

Clase de eficiencia energética: A
Ruido (LwA) Velocidad mínima (dB): 53,7
Ruido (LwA) Velocidad máxima (dB): 68,2
Ruido (LwA) Velocidad de refuerzo (dB): 72,5
Ø Salida (mm): 150

COLORES

40437010 Acero inoxidable