GFH 55
Campana de Integración de 55 cm con motor de doble turbina

REFERENCIA

REF: 40446700 EAN: 8421152036396

CARACTERÍSTICAS

Integrable en muebles de cocina
Mandos pulsantes
Tres velocidades
2 lámparas LED
Piloto indicativo de funcionamiento
Motor de doble turbina
Capacidades de extracción(*): min.296 m3/h – máx.337 m3/h
Potencia sonora(*): min.62 dBA – máx.69 dBA
Posibilidad de funcionamiento en recirculación (filtro CNL 1C)

LED

DIMENSIONES

Altura del producto (mm): 175
Anchura del producto (mm): 550
Profundidad del producto (mm): 310
Longitud del producto (mm):
Peso neto (kg): 5

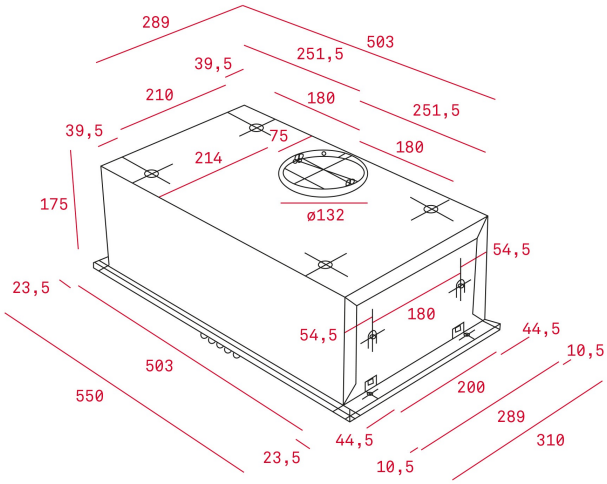

ESPECIFICACIONES TÉCNICAS

Clase de eficiencia energética: D
Ruido (LwA) Velocidad mínima (dB): 53
Ruido (LwA) Velocidad máxima (dB): 67
Ruido (LwA) Velocidad de refuerzo (dB): N/A
Ø Salida (mm): 120

COLORES

40446700 Acero inoxidable