GFG 2
Campana de Integración con filtro inoxidable de alta durabilidad

REFERENCIA

REF: 40446753 EAN: 8421152146040

CARACTERÍSTICAS

Integrable en muebles de cocina
Mandos pulsantes
Tres velocidades
Barra de iluminación LED
Motor blindado de una turbina
Capacidades de extracción(*): min.240 m3/h – máx.341 m3/h
Potencia sonora(*): min.53 dBA – máx.63 dBA
Posibilidad de funcionamiento en recirculación (filtro CNL 1C)
Filtro inoxidable alta durabilidad

LED

DIMENSIONES

Altura del producto (mm): 178
Anchura del producto (mm): 550
Profundidad del producto (mm): 290
Longitud del producto (mm):
Peso neto (kg): 5,53

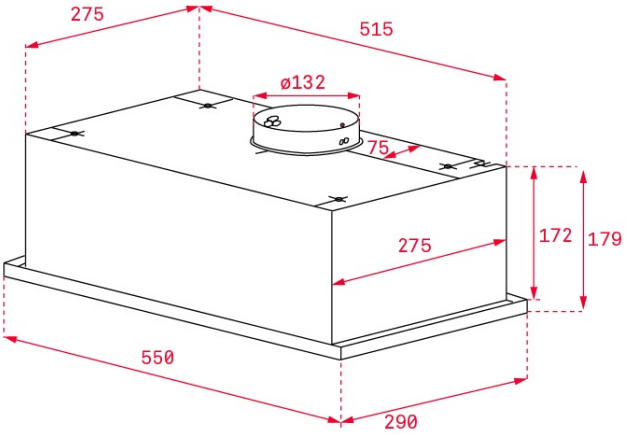

ESPECIFICACIONES TÉCNICAS

Clase de eficiencia energética: D
Ruido (LwA) Velocidad mínima (dB): 53
Ruido (LwA) Velocidad máxima (dB): 67
Ruido (LwA) Velocidad de refuerzo (dB): 0
Ø Salida (mm): 120

COLORES

40446753 Acero inoxidable