**DBB 70**
Campana Piramidal de pared de 70 cm con mandos pulsantes

## REFERENCIA

REF: 40460422 EAN: 8421152069653

## CARACTERÍSTICAS

Mandos pulsantes
Tres velocidades
2 lámparas LED
Piloto indicativo de funcionamiento
Motor de doble turbina
Capacidades de extracción: min.234 m3/h – máx.440 m3/h
Potencia sonora: min.44 dBA – máx.60 dBA
Posibilidad de funcionamiento en recirculación:
-Set CFH15200 L2C (con filtro de carbón)
-Set RFH 15200 L2C (con filtro regenerativo)

LED

## DIMENSIONES

**Altura del producto (mm):** 619 - 909
**Anchura del producto (mm):** 700
**Profundidad del producto (mm):** 480
**Longitud del producto (mm):**
**Peso neto (kg):** 8.1

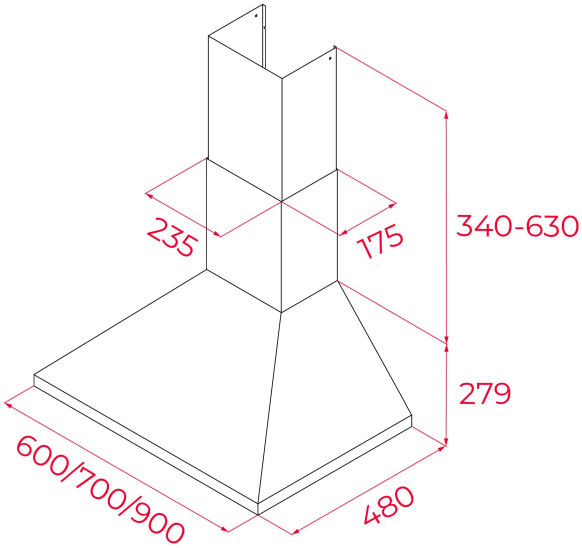


## ESPECIFICACIONES TÉCNICAS

Clase de eficiencia energética: D
Ruido (LwA) Velocidad mínima (dB): 44
Ruido (LwA) Velocidad máxima (dB): 60
Ruido (LwA) Velocidad de refuerzo (dB): 0
Ø Salida (mm): 150

## COLORES

40460422 Negro

40460420 Acero inoxidable