DBP 60 PRO
Campana Decorativa Piramidal de 60 cm con motor de doble turbina

LED

LED

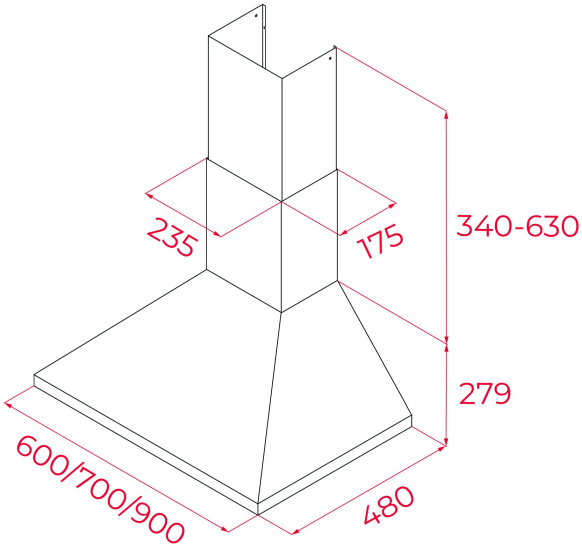

REFERENCIA

REF: 40460509 EAN: 8421152133705

CARACTERÍSTICAS

Mandos pulsantes
Quatro velocidades
2 lámparas halógenas
Piloto indicativo de funcionamiento
Motor de doble turbina
Capacidades de extracción: min.318 m3/h – máx.613 m3/h
Potencia sonora: min.55 dBA – máx.68 dBA
Posibilidad de funcionamiento en recirculación:
-Set CFH15200 L2C (con filtro de carbón)
-Set RFH 15200 L2C (con filtro regenerativo)

DIMENSIONES

Altura del producto (mm): 619 - 909
Anchura del producto (mm): 600
Profundidad del producto (mm): 480
Longitud del producto (mm):
Peso neto (kg): 7.4

ESPECIFICACIONES TÉCNICAS

Clase de eficiencia energética: C
Ruido (LwA) Velocidad mínima (dB): 44
Ruido (LwA) Velocidad máxima (dB): 60
Ruido (LwA) Velocidad de refuerzo (dB): 0
Ø Salida (mm): 150

COLORES

40460509 Acero inoxidable