C 6310
Campana Clásica integrada en mueble de 60 cm con 1 motor

REFERENCIA

REF: 40461540 EAN: 8421152146057

CARACTERÍSTICAS

Frente soft inox anti huella
Mandos pulsantes
Tres velocidades
2 lámparas LED
Piloto indicativo de funcionamiento
Capacidades de extracción(*): min.115 m3/h – máx.235 m3/h
Potencia sonora(*): min.45 dBA – máx.66 dBA
Posibilidad de funcionamiento en recirculación (filtro C2R)

LED

DIMENSIONES

Altura del producto (mm): 150
Anchura del producto (mm): 600
Profundidad del producto (mm): 500
Longitud del producto (mm):
Peso neto (kg): 6,65

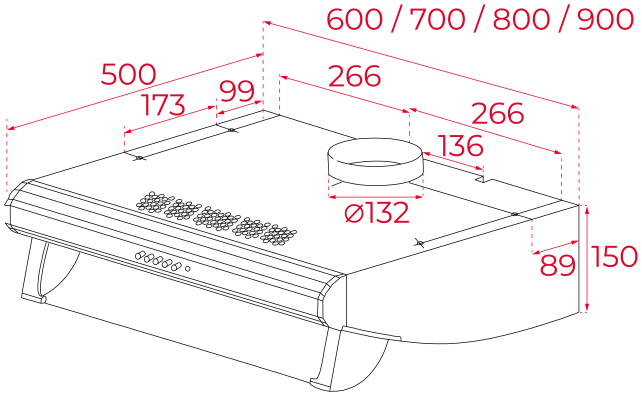

ESPECIFICACIONES TÉCNICAS

Clase de eficiencia energética: D
Ruido (LwA) Velocidad mínima (dB): 45
Ruido (LwA) Velocidad máxima (dB): 66
Ruido (LwA) Velocidad de refuerzo (dB): N/A
Ø Salida (mm): 120

COLORES

40461540	Acero inoxidable
40461541	Negro
40461541	Blanco