TOTAL **DMR 975**

Campana Decorativa Piramidal Rústica de 90 cm con motor EcoPower

REFERENCIA

REF: 40476310 EAN: 8421152130797

CARACTERÍSTICAS

Mandos pulsantes
Cuatro velocidades
2 lámparas LED
Piloto indicativo de funcionamiento
Motor blindado de doble turbina EcoPower
Capacidades de extracción(*): min.283 m3/h – máx.603 m3/h
Potencia sonora(*): min.53 dBA – máx.67 dBA
Posibilidad de funcionamiento en recirculación (Set 1/M1)

LED

DIMENSIONES

Altura del producto (mm): 735 - 1095
Anchura del producto (mm): 900
Profundidad del producto (mm): 500
Longitud del producto (mm):
Peso neto (kg): 12,82

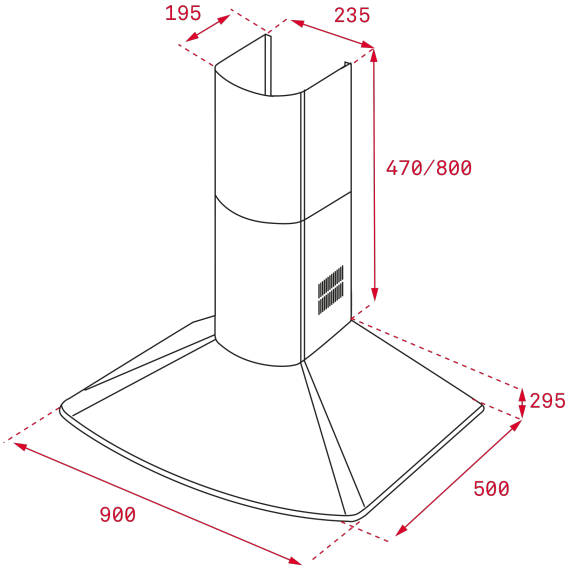

ESPECIFICACIONES TÉCNICAS

Clase de eficiencia energética: A
Ruido (LwA) Velocidad mínima (dB): 53
Ruido (LwA) Velocidad máxima (dB): 67
Ruido (LwA) Velocidad de refuerzo (dB): 0
Ø Salida (mm): 150

COLORES

40476310 Antracita Brass