MAESTRO **CC 485 Isla**

Campana de isla de 40 cm con Touch Control y motor EcoPower

LED

Programador de tiempo de aspiración

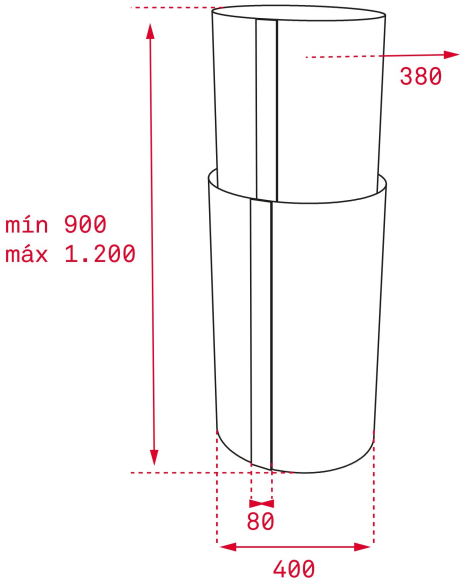

REFERENCIA

REF: 40480330 EAN: 8421152145869

CARACTERÍSTICAS

Mandos digitales Touch Control con display blanco
Tres velocidades + intensiva
Programador del tiempo de aspiración
2 lámparas LED
Indicador luminoso de saturación de filtros
Motor blindado de doble turbina EcoPower
Capacidades de extracción(*): min.305 m3/h – máx.771 m3/h
Potencia sonora(*): min.50 dBA – máx.72 dBA
Posibilidad de funcionamiento en recirculación (Set 1/I1)

DIMENSIONES

Altura del producto (mm): 900-1200
Anchura del producto (mm): 400
Profundidad del producto (mm): 400
Longitud del producto (mm):
Peso neto (kg): 21,5

ESPECIFICACIONES TÉCNICAS

Clase de eficiencia energética: A
Ruido (LwA) Velocidad mínima (dB): 50
Ruido (LwA) Velocidad máxima (dB): 72
Ruido (LwA) Velocidad de refuerzo (dB): 78
Ø Salida (mm): 150

COLORES

40480330 Acero inoxidable