DH2 985 Isla
Campana de isla de 90 cm con mandos electrónicos y motor ECOPOWER

REFERENCIA

REF: 40484640 EAN: 8421152145715

CARACTERÍSTICAS

Mandos electrónicos retro iluminados con display blanco
Tres velocidades + intensiva
Programador del tiempo de aspiración
4 lámparas LED
Panel interior de fácil limpieza
Indicador luminoso de saturación de filtros
Motor blindado de doble turbina ECOPOWER
Capacidades de extracción(*): min.311 m3/h – máx.796 m3/h
Potencia sonora(*): min.52 dBA – máx.66 dBA
Posibilidad de funcionamiento en recirculación (SET 1/T1)

LED

Programador de tiempo de aspiración

DIMENSIONES

Altura del producto (mm): 817 / 1117 + 62
Anchura del producto (mm): 900
Profundidad del producto (mm): 600
Longitud del producto (mm):
Peso neto (kg): 36,01

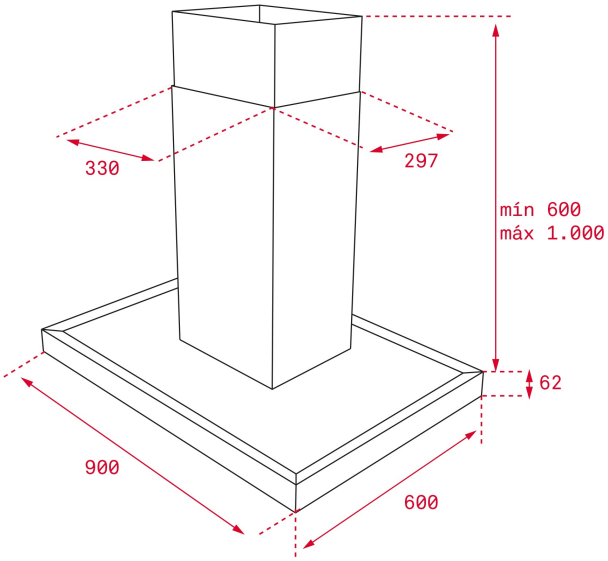

ESPECIFICACIONES TÉCNICAS

Clase de eficiencia energética: A
Ruido (LwA) Velocidad mínima (dB): 52
Ruido (LwA) Velocidad máxima (dB): 66
Ruido (LwA) Velocidad de refuerzo (dB): 71
Ø Salida (mm): 150

COLORES

40484640 Acero inoxidable