DLH 986 T
Campana Decorativa A+ de 90 cm con Touch Control y motor EcoPower

REFERENCIA

REF: 40487182 EAN: 8421152157442

CARACTERÍSTICAS

Mandos digitales Touch Control con display blanco
Tres velocidades + intensiva
Programador del tiempo de aspiración
Barra de iluminación LED
Indicador luminoso de saturación de filtros
Motor blindado de doble turbina EcoPower
Capacidades de extracción: min.303 m3/h – máx.701 m3/h
Potencia sonora: min.53 dBA – máx.69 dBA

LED

Programador de tiempo de aspiración

DIMENSIONES

Altura del producto (mm): 670-1000
Anchura del producto (mm): 900
Profundidad del producto (mm): 480
Longitud del producto (mm):
Peso neto (kg): 15,33

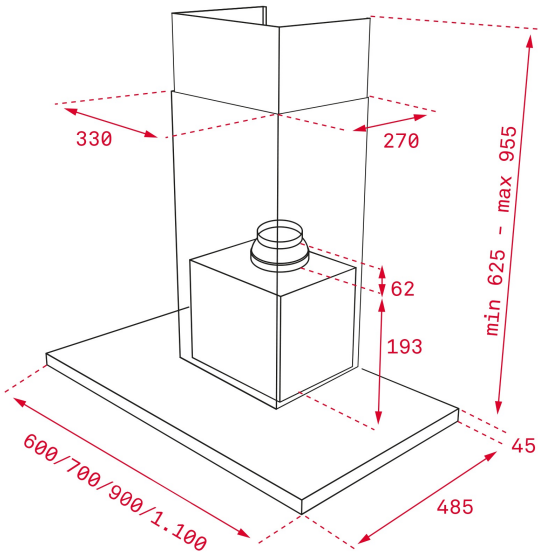

ESPECIFICACIONES TÉCNICAS

Clase de eficiencia energética: A+
Ruido (LwA) Velocidad mínima (dB): 53
Ruido (LwA) Velocidad máxima (dB): 69
Ruido (LwA) Velocidad de refuerzo (dB): 72
Ø Salida (mm): 150

COLORES

40487182 Cristal negro - Inox