EASY **FTM 240**

Frigorífico libre instalación Defrost de 143 cm con 2 Puertas y Cajón FreshBox

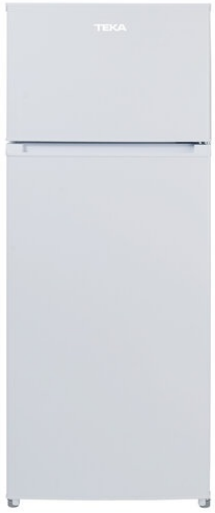

Capacidad de 41L

Fresh Box

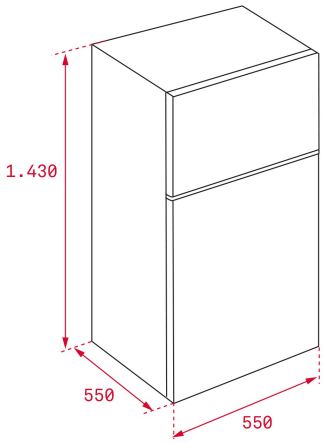

REFERENCIA

REF: 40672040 EAN: 8421152144442

CARACTERÍSTICAS

Descongelación automática en frigorífico
Termostato regulable
Cuatro bandejas de cristal de seguridad regulables en altura
Cajón FreshBox
Tres balcones transparentes en puerta
Luz interior
Ruedas traseras de desplazamiento
Puertas reversibles
Tirador integrado

DIMENSIONES

Altura del producto (mm): 1430
Anchura del producto (mm): 550
Profundidad del producto (mm): 550
Longitud del producto (mm):
Peso neto (kg): 37

ESPECIFICACIONES TÉCNICAS

Clase de eficiencia energética (UE 2019/2016): NA
Clase climática: N/ ST
Consumo energético (kW/día): 0,594
Consumo anual (kWh/año): 216,8
Capacidad de congelación: 2
Nivel de ruido (dBA): 40
Tasa de potencia (V): 220-240
Frecuencia (Hz): 50

COLORES

40672040 Blanco