FO 915
Grifo de cocina monomando de caño alto giratorio con diseño minimalista

Anti-Scale Aerator

Saving Water

Swivel Spout

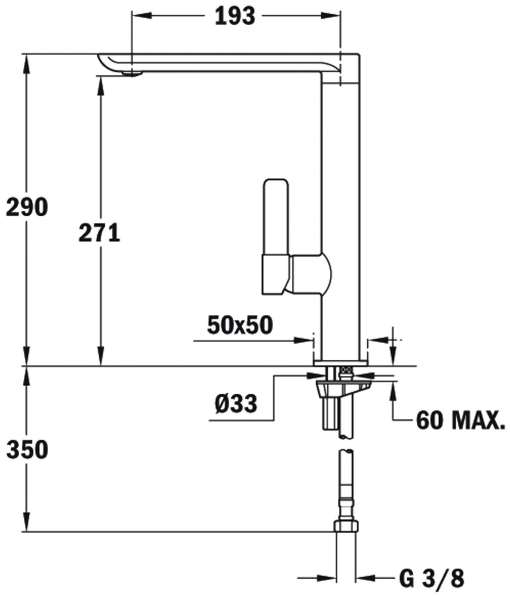

REFERENCIA

REF: 62915020NC EAN: 8421152134832

CARACTERÍSTICAS

Diseño minimalista
Caño alto giratorio
Aireador anticalcáreo
Cartucho con discos cerámicos de alta resistencia
Control de temperatura de alta precisión
Mayor sensibilidad de manejo con movimientos más suaves
Tubos de entrada flexibles de 3/8
Acabado en negro y cromo

DIMENSIONES

Altura del producto (mm): 290
Anchura del producto (mm):
Profundidad del producto (mm): 193
Longitud del producto (mm):
Peso neto (kg): 1,91

COLORES

62915020NC Cromo Negro
629150200 Cromo blanco
629150200 Acero inoxidable
629150200 Cromo