FO 939
Grifo de cocina monomando profesional con caño giratorio

REFERENCIA

REF: 629390200 EAN: 8421152131541

CARACTERÍSTICAS

Caño giratorio y flexible
Muelle flexible de alta resistencia
Flexible de acero inoxidable
Maneral extraíble con 1 función: chorro aireado
Cartucho de discos cerámicos de alta resistencia
Preciso control de la temperatura
Mayor suavidad en el manejo
Aireador anti calcáreo
Latiguillos flexibles de 3/8"
Acabado cromado

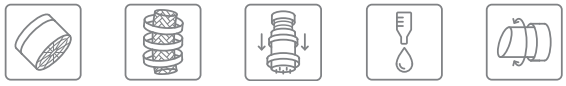

Anti-Scale Aerator | High Resistance | Pull Down Shower | Saving Water | Swivel Spout

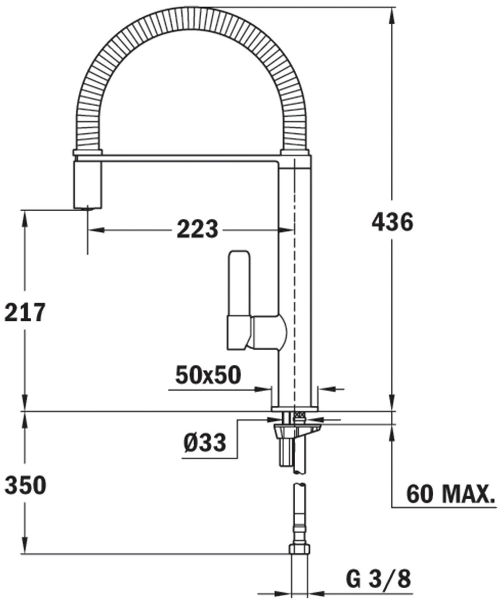

DIMENSIONES

Altura del producto (mm): 436
Anchura del producto (mm):
Profundidad del producto (mm):
Longitud del producto (mm):
Peso neto (kg): 2,91

COLORES

629390200 Cromo