Bahia 1C Plus
Fregadero encastrado con una cubeta de 74 cm

REFERENCIA

REF: 12127001 EAN: 8421152069592

CARACTERÍSTICAS

Fregadero de una cubeta
Acero inoxidable 18/10
Desagüe automático con válvula canasta 3 ½”
Chapa de gran espesor
Accesorios incluidos: tabla de trabajo de madera, cesta acero inoxidable y dispensador de jabón
Profundidad de la cubeta 220 mm
Mueble de 90 cm

Antiséptico

Garantía de por vida

DIMENSIONES

Altura del producto (mm):
Anchura del producto (mm): 500
Profundidad del producto (mm): 220
Longitud del producto (mm): 860
Peso neto (kg): 4,7

COLORES
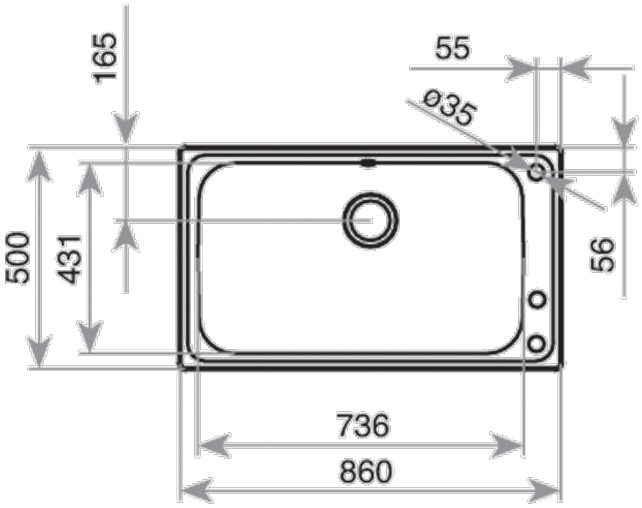
12127001 Acero inoxidable