Classic 1C 1E
Fregadero encastrado y reversible con cubeta de 41 cm y escurridor

Antiséptico

Garantía de por vida

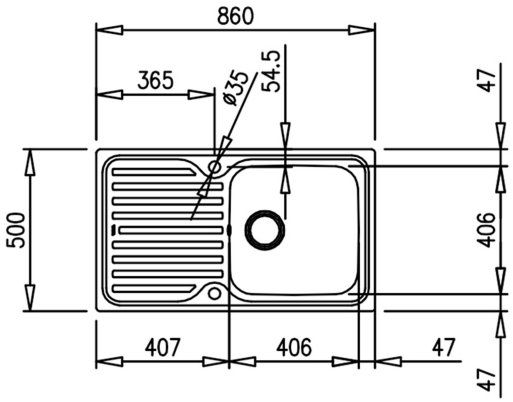

REFERENCIA

REF: 10119013 EAN: 8421152019283

CARACTERÍSTICAS

Fregadero de cubeta y escurridor
Acero inoxidable 18/10
Válvula canasta 3 ½”
Chapa de gran espesor
Profundidad de la cubeta 190 mm
Mueble de 50 cm

DIMENSIONES

Altura del producto (mm):
Anchura del producto (mm): 500
Profundidad del producto (mm): 190
Longitud del producto (mm): 860
Peso neto (kg): 4,06

COLORES

10119013 Acero inoxidable

11119017 Acero inoxidable