DR-80 1C 1E
Fregadero circular izquierda y encastrado con cubeta de Ø36 cm y escurridor

Antiséptico

Garantía de por vida

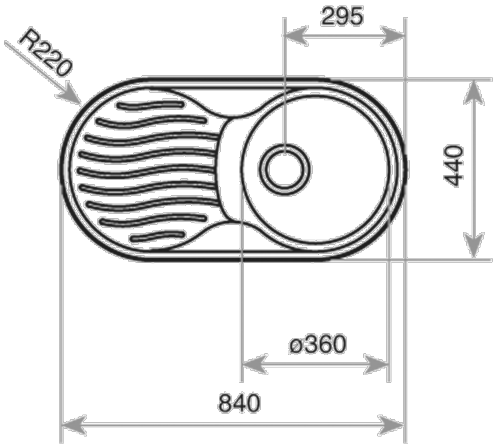

REFERENCIA

REF: 11110009 EAN: 8421152705865

CARACTERÍSTICAS

Fregadero de cubeta y escurridor
Acero inoxidable 18/10
Válvula canasta 3 ½”
Profundidad de la cubeta 160 mm
Mueble de 45 cm

DIMENSIONES

Altura del producto (mm):
Anchura del producto (mm): 440
Profundidad del producto (mm): 160
Longitud del producto (mm): 840
Peso neto (kg): 2,34

COLORES

11110009 Acero inoxidable

10110005 Acero inoxidable