EASY **DR-80 2C**

Fregadero circular encastrado de 80 cm con dos cubetas

Antiséptico

Garantía de por vida

REFERENCIA

REF: 10110006 EAN: 8421152037065

CARACTERÍSTICAS

Fregadero de dos cubetas
Acero inoxidable 18/10
Válvula canasta 3 ½”
Profundidad de las cubetas 140 mm
Mueble de 80 cm

DIMENSIONES

Altura del producto (mm):
Anchura del producto (mm): 440
Profundidad del producto (mm): 140
Longitud del producto (mm): 840
Peso neto (kg): 2,58
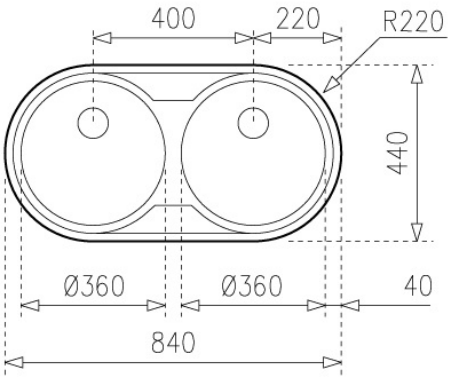
COLORES