Duetta 2C
Fregadero circular encastrado con cubetas de Ø39 cm

Antiséptico

Garantía de por vida

REFERENCIA

REF: 10109025 EAN: 8421152034255

CARACTERÍSTICAS

Fregadero de dos cubetas
Acero inoxidable 18/10
Válvula canasta 3 ½”
Profundidad de las cubetas 150 mm
Mueble de 90 cm

DIMENSIONES

Altura del producto (mm):
Anchura del producto (mm): 482
Profundidad del producto (mm): 150
Longitud del producto (mm): 915
Peso neto (kg): 4,2

COLORES
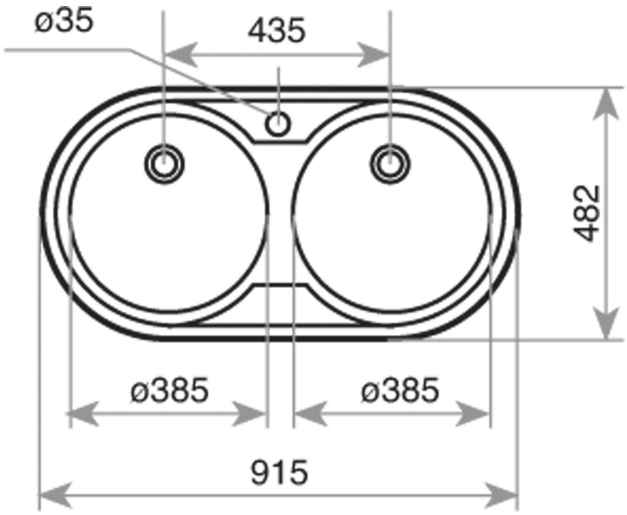
10109025 Acero inoxidable