Eline 1C
Fregadero encastrado de 50 cm con una cubeta

Antiséptico

Garantía de por vida

REFERENCIA

REF: 11137003 EAN: 8421152133774

CARACTERÍSTICAS

Fregadero de una cubeta
Acero inoxidable 18/10
Válvula canasta 3 ½”
Profundidad de la cubeta 180 mm
Mueble de 50 cm

DIMENSIONES

Altura del producto (mm):
Anchura del producto (mm): 510
Profundidad del producto (mm): 180
Longitud del producto (mm): 500
Peso neto (kg): 2,82

COLORES
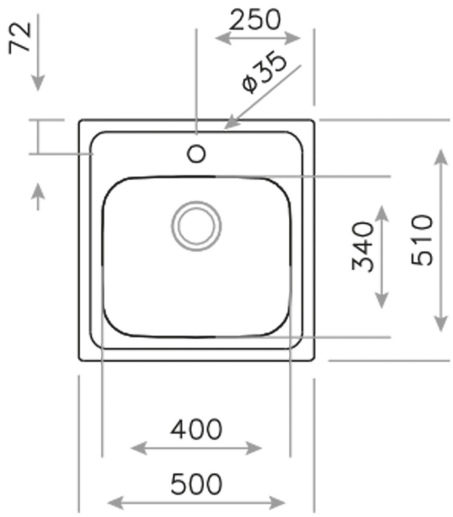
11137003 Acero inoxidable