**GBC 64000 KBB**
Placa Cristal Gas de 60 cm con mandos frontales ergonómicos de gas butano

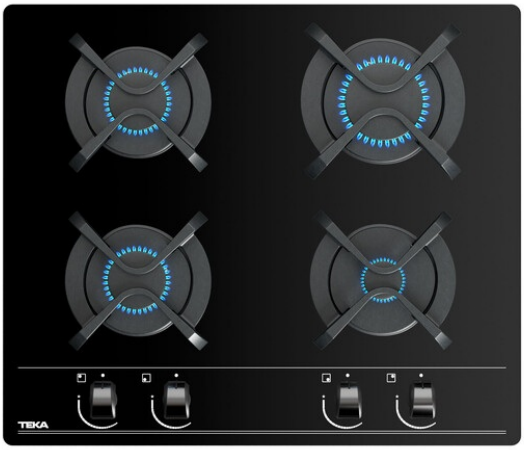


Autoencendido integrado

Seguridad por Termopar integrada

Easy installation

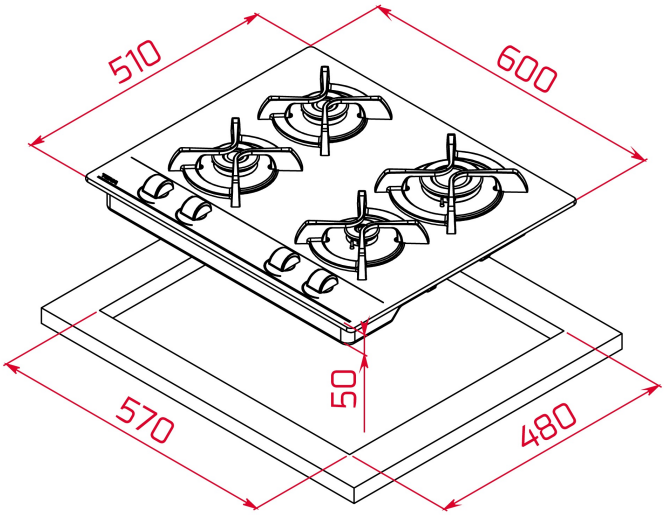


## REFERENCIA

REF: 112580005 EAN: 8434778003635

## CARACTERÍSTICAS

Mandos frontales de diseño ergonómico
Superficie de vidrio templado redondeado
4 quemadores de gas
1 quemador semi-rápido, 1,75 kW
1 quemador semi-rápido, 1,40 kW
1 quemador rápido, 2,80 kW
1 quemador auxiliar, 1,00 kW
Seguridad por termopar integrado en quemador individual
Autoencendido integrado en quemador y accionado por cada mando
Parrillas de fundición individuales
Kit de fácil instalación
Tipología de Gas: Butano

## DIMENSIONES

**Altura del producto (mm):** 110
**Anchura del producto (mm):** 600
**Profundidad del producto (mm):** 510
**Longitud del producto (mm):**
**Peso neto (kg):** 13,35

## ESPECIFICACIONES TÉCNICAS

Tasa de potencia (V): 220-240
Frecuencia (Hz): 50/60
Potencia nominal máxima (W): -

## COLORES

112580005 Cristal negro

112580006 Cristal negro

## EFICIENCIA ENERGÉTICA

Consumo de energía en modo standby (W): -
Tiempo para alcanzar el modo standby (min): -