GBC 63010 KBB

Placa Cristal Gas de 60 cm con mandos frontales ergonómicos de gas butano

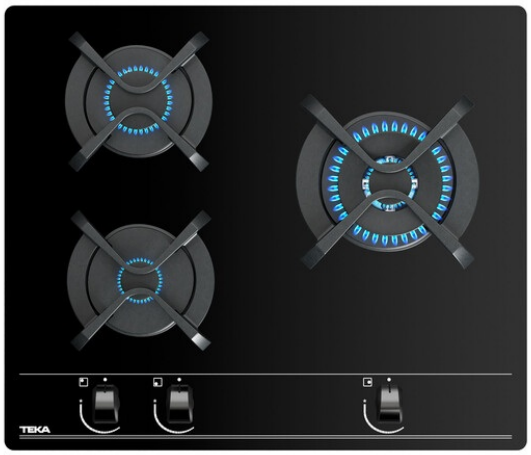

Autoencendido integrado | Seguridad por Termopar integrada | Easy installation

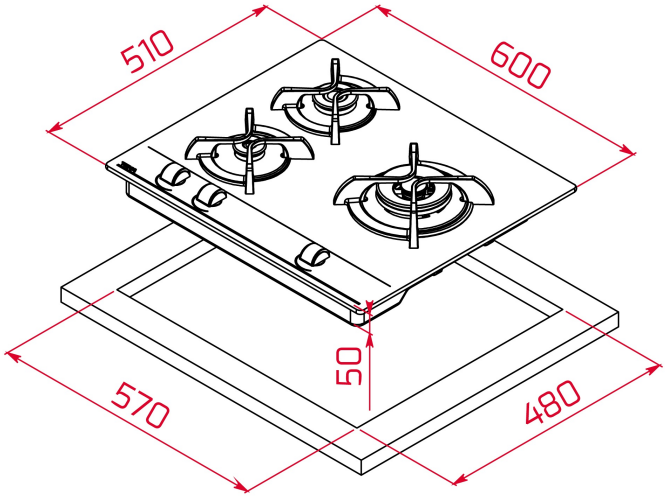

REFERENCIA

REF: 112580001 EAN: 8434778002959

CARACTERÍSTICAS

Mandos frontales de diseño ergonómico
Superficie de vidrio templado redondeado
3 quemadores de gas
1 quemador de doble anillo, 3,50 kW
1 quemador semi-rápido, 1,75 kW
1 quemador auxiliar, 1,00 kW
Seguridad por termopar integrado en quemador individual
Autoencendido integrado en quemador y accionado por cada mando
Parrillas de fundición individuales
Kit de fácil instalación
Tipología de Gas: Butano

DIMENSIONES

Altura del producto (mm): 110
Anchura del producto (mm): 600
Profundidad del producto (mm): 510
Longitud del producto (mm):
Peso neto (kg): 12,9

ESPECIFICACIONES TÉCNICAS

Tasa de potencia (V): 220-240
Frecuencia (Hz): 50/60
Potencia nominal máxima (W): -

COLORES

112580001 Cristal negro

112580002 Cristal negro

EFICIENCIA ENERGÉTICA

Consumo de energía en modo standby (W): -
Tiempo para alcanzar el modo standby (min): -