MY Compact
Grifo de cocina monomando profesional con caño giratorio y flexible

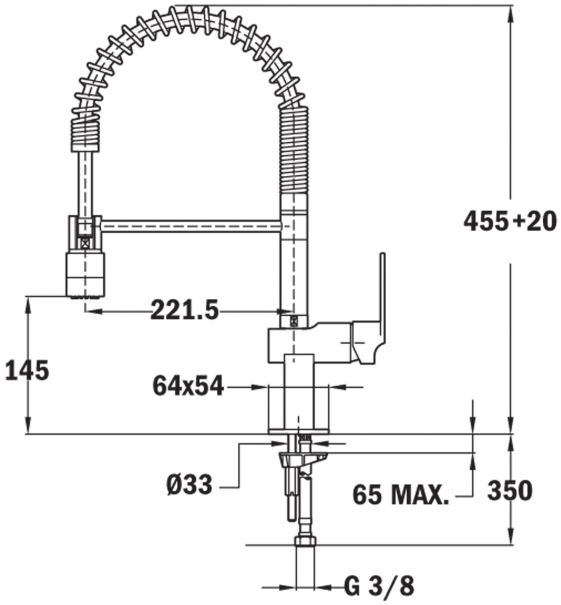

REFERENCIA

REF: 3893702 EAN: 8421152052303

CARACTERÍSTICAS

Altura: 45,6 cm
Caño giratorio y flexible
Aireador anti calcáreo
Muelle flexible de gran resistencia
Flexible de acero inoxidable recubierto por plástico para una mejor protección y fácil limpieza
Maneral extraíble a 2 chorros: normal y ducha
Acabado cromado

DIMENSIONES

Altura del producto (mm): 310
Anchura del producto (mm):
Profundidad del producto (mm):
Longitud del producto (mm):
Peso neto (kg): 3,22

COLORES

3893702 Cromo