TZ 6420

Vitrocerámica de 60 cm de 4 zonas con Touch Control

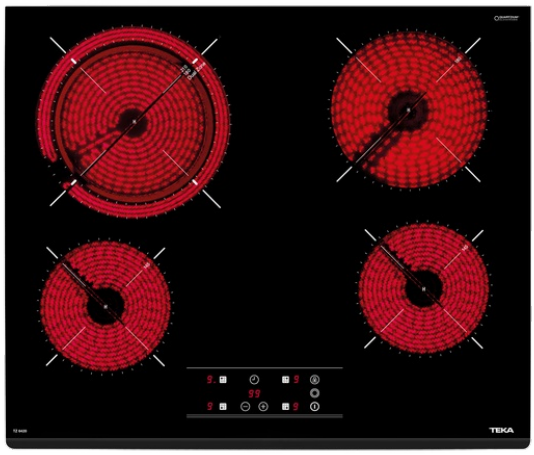

Seguridad por Termopar integrada

Easy installation

Función Power Plus

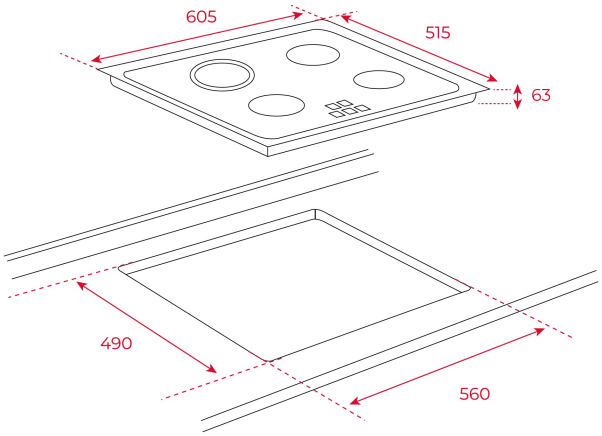

REFERENCIA

REF: 40239020 EAN: 8421152148174

CARACTERÍSTICAS

Touch Control
Programador del tiempo de cocción
4 zonas (Ø145 mm + Ø145 mm + Ø180 mm + Ø180/210 mm)
Función golpe de cocción
Función cronómetro con avisador acústico
Sistema fácil instalación Fast-Click
Potencia nominal máxima: 6.200 W

DIMENSIONES

Altura del producto (mm): 51
Anchura del producto (mm): 600
Profundidad del producto (mm): 510
Longitud del producto (mm):
Peso neto (kg): 8,9

ESPECIFICACIONES TÉCNICAS

Tasa de potencia (V): 220-240
Frecuencia (Hz): 50/60
Potencia nominal máxima (W): -

COLORES

40239020 Cristal negro

EFICIENCIA ENERGÉTICA

Consumo de energía en modo standby (W): -
Tiempo para alcanzar el modo standby (min): -