# TZ 6415

Vitrocerámica de 60 cm con 4 zonas con Touch Control

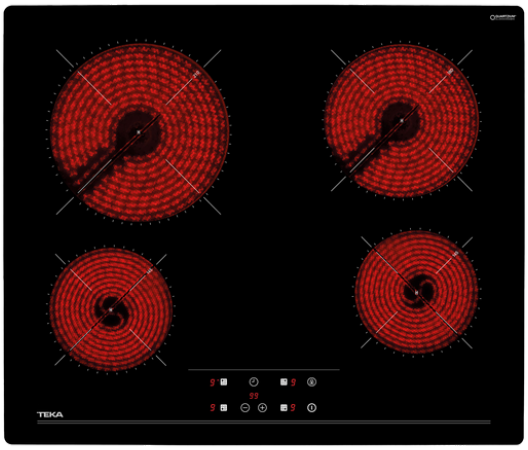



Seguridad por Termopar integrada



Easy installation



Función Power Plus

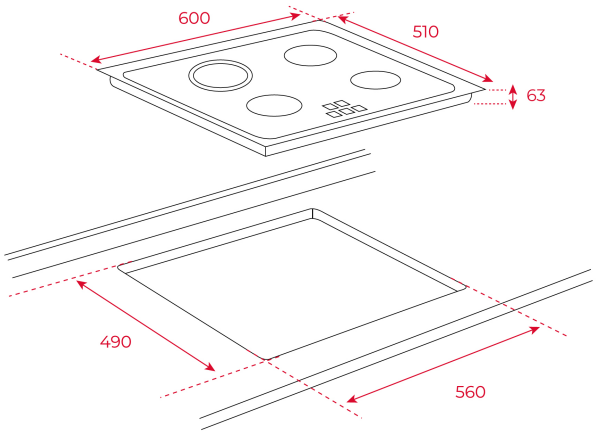


## REFERENCIA

**REF:** 40239040 **EAN:** 8421152148266

## CARACTERÍSTICAS

Touch control. Programador del tiempo de cocción
4 zonas (Ø145 mm + Ø145 mm + Ø180 mm + Ø210 mm)
Función golpe de cocción
Función cronómetro con avisador acústico
Sistema fácil instalación Fast-Click
Potencia nominal máxima: 6.300 W

## DIMENSIONES

**Altura del producto (mm):** 51
**Anchura del producto (mm):** 600
**Profundidad del producto (mm):** 510
**Longitud del producto (mm):**
**Peso neto (kg):** 8,5

## ESPECIFICACIONES TÉCNICAS

Tasa de potencia (V): 220-240
Frecuencia (Hz): 50/60
Potencia nominal máxima (W): -

## COLORES

40239040 Cristal negro

## EFICIENCIA ENERGÉTICA

Consumo de energía en modo standby (W): -
Tiempo para alcanzar el modo standby (min): -