NC 785
Campana de Decorativa de 70 cm con ala de cristal y motor EcoPower

REFERENCIA

REF: 40455381 EAN: 8421152130520

CARACTERÍSTICAS

Mandos electrónicos retro iluminados
Tres velocidades + intensiva
Programador del tiempo de aspiración
2 lámparas LED
Indicador luminoso de saturación de filtros
Motor blindado de doble turbina EcoPower
Capacidades de extracción (*): min.315 m3/h – máx.807 m3/h
Potencia sonora (*): min.56 dBA – máx.68 dBA

LED

Programador de tiempo de aspiración

DIMENSIONES

Altura del producto (mm): 674-1004
Anchura del producto (mm): 700
Profundidad del producto (mm): 500
Longitud del producto (mm):
Peso neto (kg): 14,1

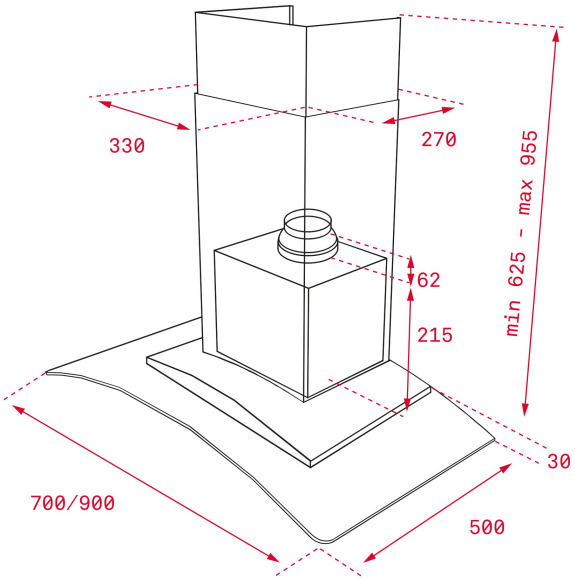

ESPECIFICACIONES TÉCNICAS

Clase de eficiencia energética: A
Ruido (LwA) Velocidad mínima (dB): 56
Ruido (LwA) Velocidad máxima (dB): 68
Ruido (LwA) Velocidad de refuerzo (dB): 72
Ø Salida (mm): 150

COLORES