MWE 225 G
Microondas + Grill de libre instalación de 20L

REFERENCIA

REF: 40590471 EAN: 8421152128749

CARACTERÍSTICAS

Electrónico + grill
Panel de mandos electrónico
Grill simultáneo de cuarzo,1.000 W
Cinco niveles de potencia,700 W salida
Interior pintado
Plato giratorio 25,5 cm
Temporizador de 0 a 95 minutos
Descongelación por tiempo y peso
8 menús de acceso directo
Función +30”

Capacidad de 20L | Descongelación por tiempo | Descongelación por peso | Menú de acceso directo

DIMENSIONES

Altura del producto (mm): 258
Anchura del producto (mm): 440
Profundidad del producto (mm): 340
Longitud del producto (mm):
Peso neto (kg): 10,7

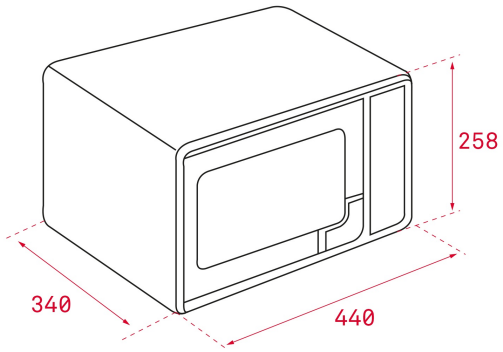

ESPECIFICACIONES TÉCNICAS

Potencia máxima de salida (W): 700
Frecuencia (Hz): 50
Potencia nominal máxima (W): 1050
Grill (W): 1000

COLORES

40590471 Blanco

40590470 Acero inoxidable