JZC 63312 ABN

Placa Hybrid de 60cm con funciones directas y 3 zonas

Autoencendido integrado | Seguridad por Termopar integrada | Easy installation | ExactFlame | MultiSlider

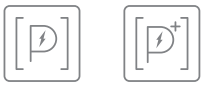

Función Power | Función Power Plus

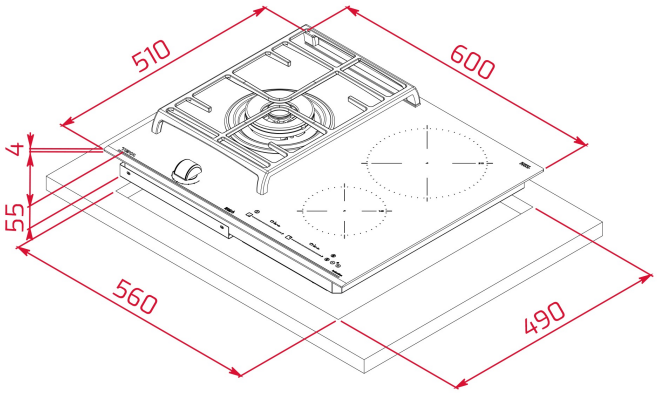

REFERENCIA

REF: 112570112 EAN: 8434778011234

CARACTERÍSTICAS

Inducción + Gas
Cristal con bisel frontal y superficie de vidrio cerámico
Placa de cocción a gas natural (inyectores butano incluidos)
Mando frontal con control Exact Flame – 9 niveles
Autoencendido integrado en quemador y accionado por el mando
Touch Control Multislider con sensores acústicos y bloqueo de seguridad (uno para cada placa de cocción)
Programador del tiempo de cocción hasta 99 minutos con avisador acústico
Función Power Plus / Modo silencio
Funciones directas: Simmering, melting y mantenimiento de calor
Regulador de potencia
3 zonas de cocción (2 inducción + 1 gas)
1 placa de inducción de Ø 210 mm
1 placa de inducción de Ø 145 mm
1 quemador de gas de doble anillo wok, 4,00 Kw
Función Power Plus de máxima potencia en todas las placas inductivas (1.800 W – 3.000 W)
Parrilla de fundición amplia superficie

DIMENSIONES

Altura del producto (mm): 98
Anchura del producto (mm): 600
Profundidad del producto (mm): 510
Longitud del producto (mm):
Peso neto (kg): 12,8

ESPECIFICACIONES TÉCNICAS

Tasa de potencia (V): 220-240
Frecuencia (Hz): 50/60
Potencia nominal máxima (W): 3500

COLORES

112570112 Cristal negro

EFICIENCIA ENERGÉTICA

Consumo de energía en modo standby (W): -
Tiempo para alcanzar el modo standby (min): -