# JZC 94313 ABN

Placa Hybrid de 90cm con Touch Control Multislider y 4 zonas

Autoencendido integrado | Seguridad por Termopar integrada | Easy installation | ExactFlame | MultiSlider

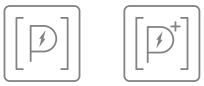

Función Power | Función Power Plus

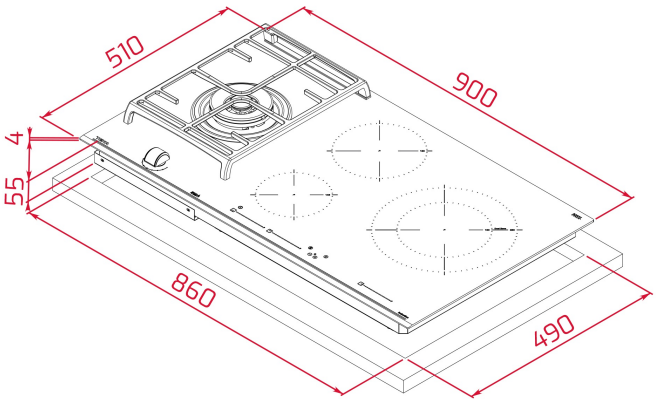


## REFERENCIA

REF: 112570115 EAN: 8434778011265

## CARACTERÍSTICAS

Inducción + Gas
Cristal con bisel frontal y superficie de vidrio cerámico
Placa de cocción a gas natural (inyectores butano incluidos)
Mando frontal con control Exact Flame – 9 niveles
Autoencendido integrado en quemador y accionado por el mando
Touch Control Multislider con sensores acústicos y bloqueo de seguridad (uno para cada placa de cocción)
Programador del tiempo de cocción hasta 99 minutos con avisador acústico
Función Power Plus
Función Stop & Go
Modo silencio
Regulador de potencia
4 zonas de cocción (3 inducción + 1 gas)
1 placa doble circuito de Ø 180 / 280 mm
1 placa de inducción de Ø 180 mm
1 placa de inducción de Ø 145 mm
1 quemador de gas de doble anillo, 4,00 Kw
Función Power Plus de máxima potencia en todas las placas inductivas (1.500 W – 2.100 W – 3.600 W)
Parrilla de fundición amplia superficie

## DIMENSIONES

**Altura del producto (mm):** 98
**Anchura del producto (mm):** 900
**Profundidad del producto (mm):** 510
**Longitud del producto (mm):**
**Peso neto (kg):** 16,4

## ESPECIFICACIONES TÉCNICAS

Tasa de potencia (V): 220-240
Frecuencia (Hz): 50/60
Potencia nominal máxima (W): 7200

## COLORES

112570115 Cristal negro

## EFICIENCIA ENERGÉTICA

Consumo de energía en modo standby (W): -
Tiempo para alcanzar el modo standby (min): -