MAESTRO **DVT Pro 78660 TBS**

Campana decorativa vertical de 70cm de aspiración perimetral

Fresh AIR

LED

Aspiración perimetral

Programador de tiempo de aspiración

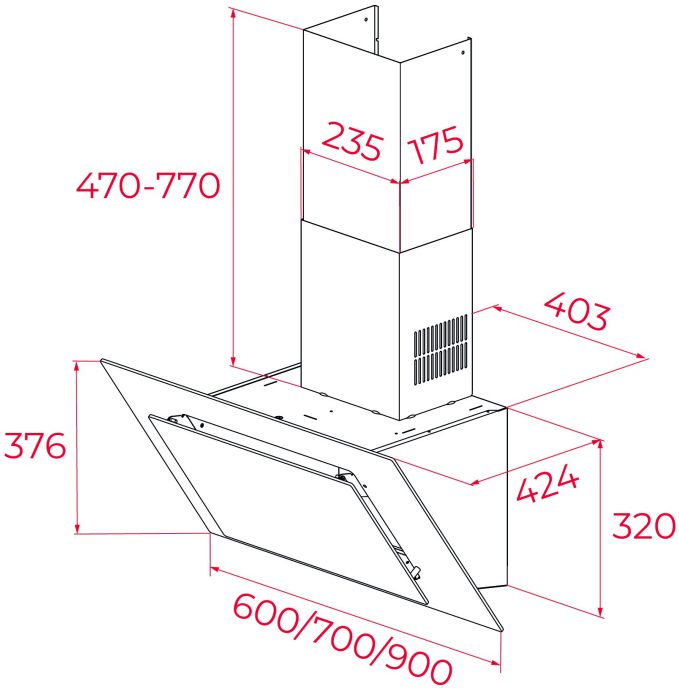

REFERENCIA

REF: 112930041 EAN: 8434778013238

CARACTERÍSTICAS

Sistema de aspiración Dual
Sistema de aspiración perimetral “Contour”
Mandos digitales Touch Control
Sistema de apertura del panel frontal mediante pistón
2 lámparas LED
Tres velocidades + intensiva
Función aire fresco
Indicador digital de velocidad seleccionada
Programador del tiempo de aspiración
Filtros metálicos
Depósito de grasa extraíble
Indicador luminoso de saturación de filtros
Motor blindado de doble turbina EcoPower
Válvula antirretorno
Posibilidades de funcionamiento en recirculación:
Filtro de carbón con tubo (Set CFH 15200 L2C)
Filtro de carbón sin tubo (Set CFH 15200 O2C)
Filtro regenerativo con tubo (Set RFH 15200 L2C)
Filtro regenerativo sin tubo (Set RFH 15200 O2C)

DIMENSIONES

Altura del producto (mm): 800-1100
Anchura del producto (mm): 700
Profundidad del producto (mm): 412
Longitud del producto (mm):
Peso neto (kg): 15,3

ESPECIFICACIONES TÉCNICAS

Clase de eficiencia energética: A+
Ruido (LwA) Velocidad mínima (dB): 61
Ruido (LwA) Velocidad máxima (dB): 72
Ruido (LwA) Velocidad de refuerzo (dB): 74
Ø Salida (mm): 150

COLORES

112930041 Negro

112930042 Blanco