HCB 6531 P
Horno Multifunción Pirolítico de 60 cm

HydroClean

Capacidad de 70L

Guía telescópica Plus Extension

Pirólisis

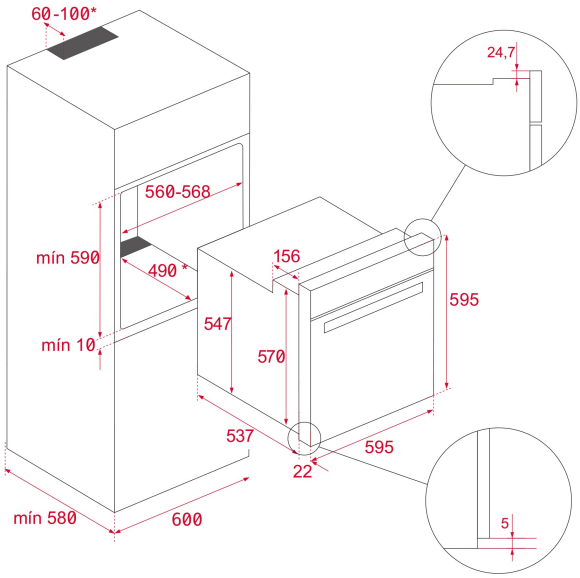

REFERENCIA

REF: 111020024 EAN: 8434778012170

CARACTERÍSTICAS

Pirolítico DualClean – Multifunción
Sistema de Autolimpieza Pirolítica
Panel de acero inoxidable antihuella
Soportes cromados con sistema de 1 guía extraíble, cinco alturas de cocinado
8 funciones de cocinado
Mandos escamoteables
Touch Control con programación de inicio y paro de cocción
Calentamiento rápido
Bloqueo de seguridad para niños del panel de mandos
Bandeja profunda esmaltada y parrilla (con sistema antivuelco)
Iluminación superior
Puerta dos cristales, interior todo cristal
Ventilación dinámica
Sistema de evacuación de gases por bóveda
Capacidad: 70 litros

DIMENSIONES

Altura del producto (mm): 595
Anchura del producto (mm): 595
Profundidad del producto (mm): 537+22
Longitud del producto (mm):
Peso neto (kg): 31

ESPECIFICACIONES TÉCNICAS

Clase de eficiencia energética: A+
Tasa de potencia (V): 220-240
Frecuencia (Hz): 50/60
Potencia nominal máxima (W): 3552

COLORES

111020024 Acero inoxidable