EASY **TZ 6316**

Vitrocerámica de 60 cm con 3 zonas con Touch Control

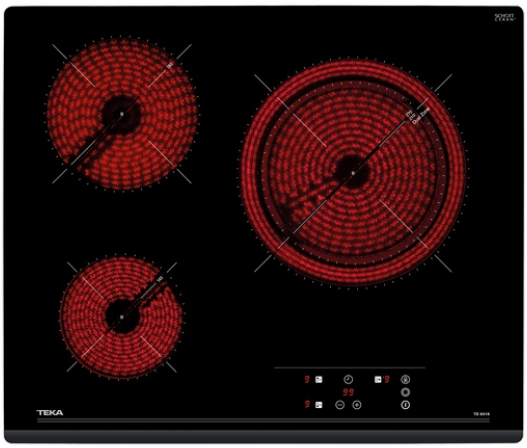

Seguridad por Termopar integrada

Easy installation

Función Power Plus

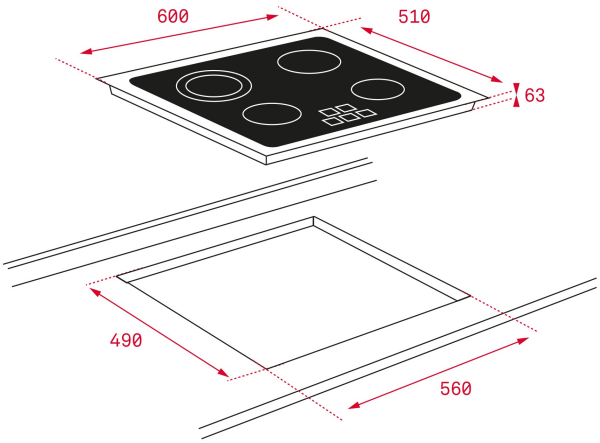

REFERENCIA

REF: 40239035 EAN: 8421152152461

CARACTERÍSTICAS

Touch Control
Programador del tiempo de cocción
3 zonas (Ø145 mm + Ø180 mm + Ø210/270 mm)
Función golpe de cocción
Función cronómetro con avisador acústico
Sistema fácil instalación Fast-Click
Potencia nominal máxima: 5.400 W

DIMENSIONES

Altura del producto (mm): 51
Anchura del producto (mm): 600
Profundidad del producto (mm): 510
Longitud del producto (mm):
Peso neto (kg): 8,7

ESPECIFICACIONES TÉCNICAS

Tasa de potencia (V): 220-240
Frecuencia (Hz): 50/60
Potencia nominal máxima (W): -

COLORES

40239035 Negro