**EWH 30 C**
Termo eléctrico de 30 litros con instalación vertical

Dry Heating Protection | Control de humedad | Overheating Protection | Termo Slim

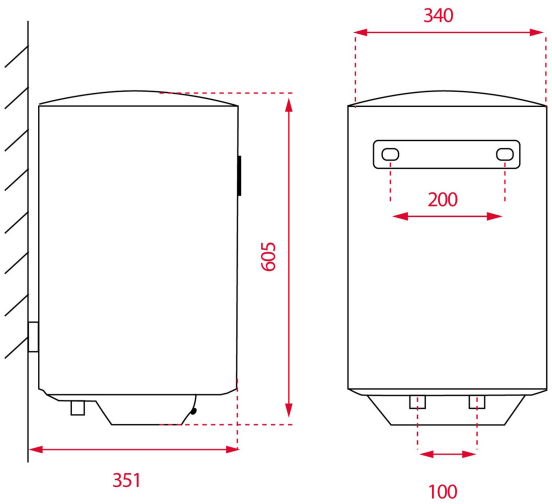


## REFERENCIA

REF: 111720001 EAN: 8434778012958

## CARACTERÍSTICAS

Capacidad: 30 litros
Tanque esmaltado en Zafire
Ánodo de magnesio
Termostato temperatura: 30º – 75º
Válvula de presión > 7,5 bar
Presión máxima: 0,75 Mpa
Termómetro
Válvula de seguridad
Protección sobrecalentamiento
Protección calentamiento en seco
Grado de protección humedad IPX4
Potencia: 1.500 W
Grosor aislamiento: 20 mm
Conexión G ½
Consumo medio: 1-2 personas

## DIMENSIONES

**Altura del producto (mm):** 605
**Anchura del producto (mm):** 340
**Profundidad del producto (mm):** 340
**Longitud del producto (mm):**
**Peso neto (kg):** 14,8

## COLORES

111720001 Blanco