EWH 50 C
Termo eléctrico de 50 litros con instalación vertical

Dry Heating Protection | Control de humedad | Overheating Protection

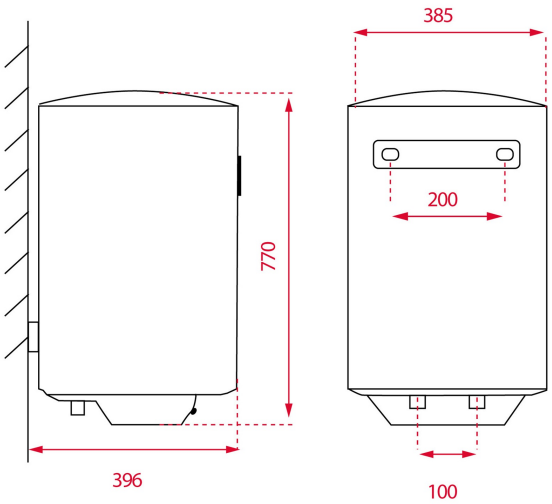

REFERENCIA

REF: 111720002 EAN: 8434778012965

CARACTERÍSTICAS

Capacidad: 50 litros
Tanque esmaltado en Zafire
Ánodo de magnesio
Termostato temperatura: 30º – 75º
Válvula de presión > 7,5 bar
Presión máxima: 0,75 Mpa
Termómetro
Válvula de seguridad
Protección sobrecalentamiento
Protección calentamiento en seco
Grado de protección humedad IPX4
Potencia: 1.500 W
Grosor aislamiento: 22,5 mm
Conexión G ½
Consumo medio: 2-3 personas

DIMENSIONES

Altura del producto (mm): 770
Anchura del producto (mm): 385
Profundidad del producto (mm): 385
Longitud del producto (mm):
Peso neto (kg): 17,8

COLORES

111720002 Blanco