TBC 64000 XFL

Placa vitrocerámica de 60 cm con 4 zonas y mandos laterales

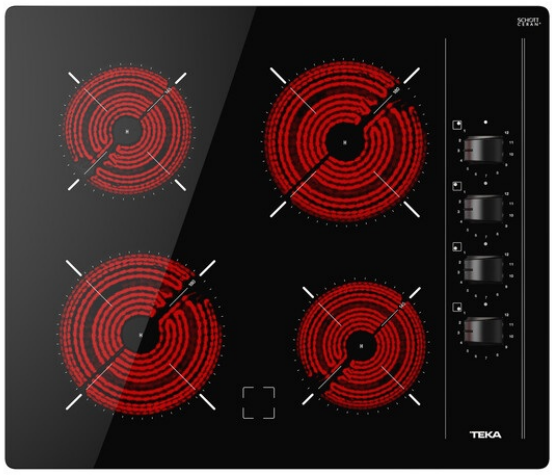

Seguridad por Termopar integrada

Easy installation

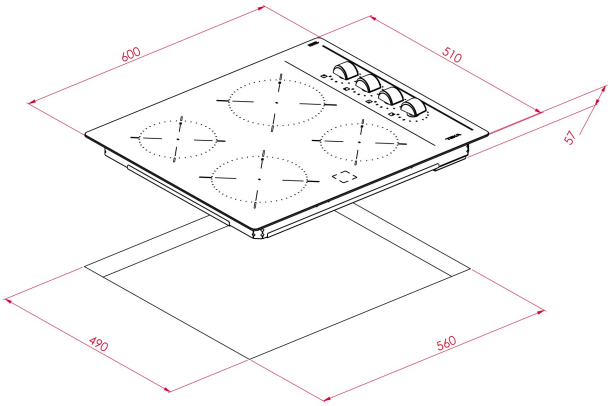

REFERENCIA

REF: 112550009 EAN: 8434778014501

CARACTERÍSTICAS

Placa Vitrocerámica
Cristal con acabado redondeado
Mandos laterales de diseño ergonómico
4 zonas de cocción
-2 placas ultra rápidas High Light de Ø 145 mm
-2 placas ultra rápidas High Light de Ø 180 mm
Indicadores de calor residual
Sistema fácil instalación Fast-Click
Potencia nominal máxima: 6.000 W

DIMENSIONES

Altura del producto (mm): 57
Anchura del producto (mm): 600
Profundidad del producto (mm): 510
Longitud del producto (mm):
Peso neto (kg): 7,6

ESPECIFICACIONES TÉCNICAS

Tasa de potencia (V): 220-240
Frecuencia (Hz): 50/60
Potencia nominal máxima (W): -

COLORES

112550009 Cristal negro

EFICIENCIA ENERGÉTICA

Consumo de energía en modo standby (W): -
Tiempo para alcanzar el modo standby (min): -