**Starbright 45 E-XP 1C 1E**
Fregadero derecha encastrado de acero inoxidable con cubeta de 34 cm y escurridor

Antiséptico

Garantía de por vida

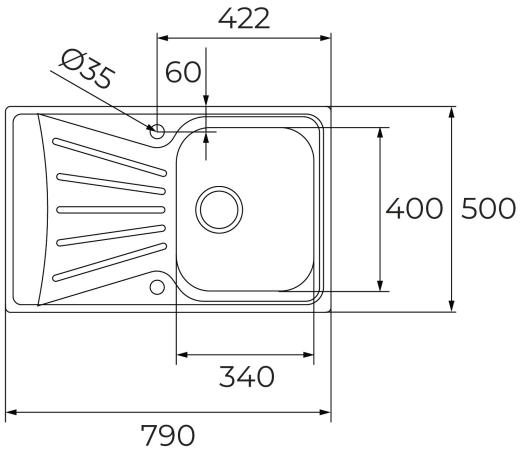


## REFERENCIA

REF: 115120034 EAN: 8434778015782

## CARACTERÍSTICAS

Fregadero en acero inoxidable, Acabado pulido
Una cubeta y un escurridor, derecha
Instalación por encastre
Desagüe con válvula manual con canasta 3½" y sifón
Profundidad de cubeta 160 mm
Mueble de 45 cm

## DIMENSIONES

**Altura del producto (mm):**
**Anchura del producto (mm):** 500
**Profundidad del producto (mm):**
**Longitud del producto (mm):** 790
**Peso neto (kg):** 2,78

## COLORES

115120034 Acero inoxidable

115120033 Acero inoxidable