Starbright 50 E-XP 1C
Fregadero encastrado de acero inoxidable con cubeta de 40 cm

Antiséptico

Garantía de por vida

REFERENCIA

REF: 115020006 EAN: 8434778015850

CARACTERÍSTICAS

Fregadero en acero inoxidable, Acabado pulido
Una cubeta
Instalación por encastre
Desagüe con válvula manual con canasta 3½" y sifón
Profundidad de cubeta 155 mm
Mueble de 50 cm

DIMENSIONES

Altura del producto (mm):
Anchura del producto (mm): 510
Profundidad del producto (mm): 155
Longitud del producto (mm): 500
Peso neto (kg): 2,38

COLORES
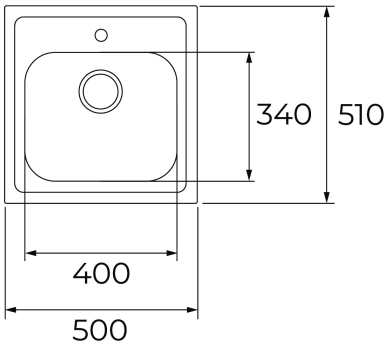
115020006 Acero inoxidable