Universe 50 T-XP 1C 1E Max
Fregadero izquierda encastrado de acero inoxidable de cubeta y escurridor

REFERENCIA

REF: 115110018 EAN: 8434778015027

CARACTERÍSTICAS

Acero Inoxidable, Acabado pulido
Una cubeta y escurridor, izquierda
Instalación por encastre
Desagüe con válvula manual con canasta 3½" y sifón
Profundidad de cubeta de 175 mm
Mueble de 50 cm

DIMENSIONES

Altura del producto (mm):
Anchura del producto (mm): 500
Profundidad del producto (mm):
Longitud del producto (mm): 790
Peso neto (kg): 3,79

Antiséptico

Garantía de por vida

COLORES

115110018 Acero inoxidable
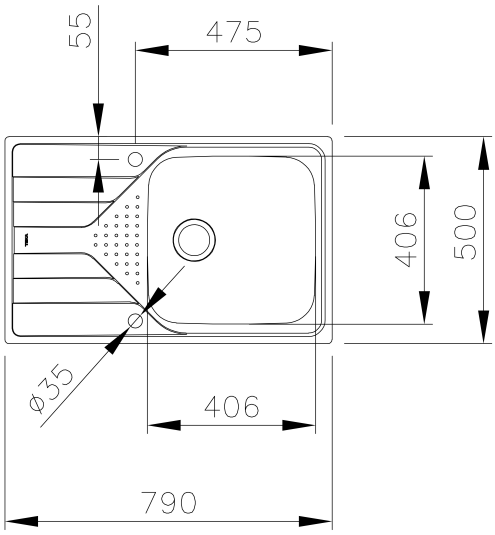
115110017 Acero inoxidable