Tekaway Universe 45 T-XP 1C 1E + IN 915
Pack fregadero encastrado con escurridor reversible y grifo cromado, dispensador de regalo

Antiséptico

Garantía de por vida

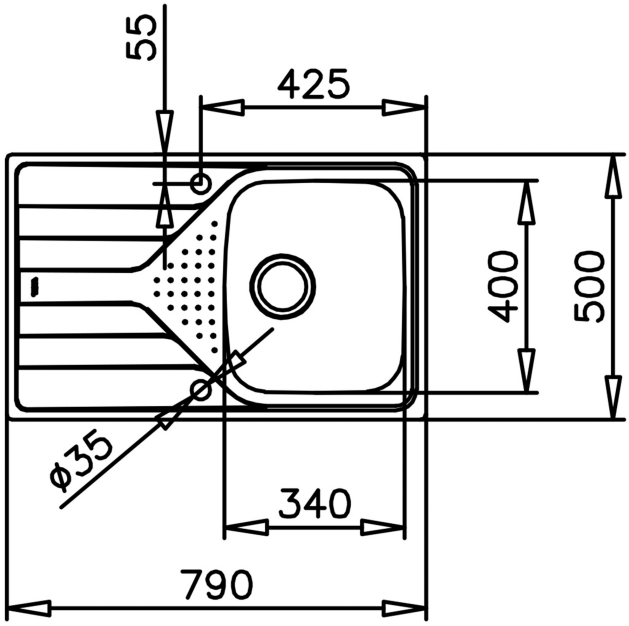

REFERENCIA

REF: 115110031 EAN: 8434778016024

CARACTERÍSTICAS

Fregadero Universe de 1 cubeta y escurridor reversible
Acero inoxidable con acabado pulido
Desagüe con válvula manual con canasta 3½" y sifón
Profundidad de cubeta 170 mm
Mueble de 45 cm
Grifo IN 995 de acabado cromo
Monomando caño alto giratorio
Cartucho (35mm) con discos cerámicos y topes regulables de caudal y temperatura
Aireador anticalcáreo
Accesorios incluidos: dispensador de jabón, válvula 3 ½” cestilla, conexiones y sifón, grapas de instalación

DIMENSIONES

Altura del producto (mm):
Anchura del producto (mm): 500
Profundidad del producto (mm): 170
Longitud del producto (mm): 790
Peso neto (kg): 3,04

COLORES

115110031 Acero inoxidable