CNL 6415 Campana Extensible de 60 cm con motor EcoPower y 2+1 velocidades

LED

Programador de tiempo de aspiración

DESCRIPCIÓN	Campana Extensible de 60 cm con motor EcoPower y 2+1 velocidades
COLORES	
REFERENCIA	REF. 40436812 EAN. 8421152146194

CNL 6415

CARACTERÍSTICAS

Frente pintado negro extraíble y sustituible
Mandos electrónicos
Dos velocidades + intensiva
Programador del tiempo de aspiración
2 lámparas LED
Automática
Motor blindado de doble turbina EcoPower
Capacidades de extracción(*): min.226 m3/h – máx.385 m3/h
Potencia sonora(*): min.57 dBA – máx.64 dBA
Posibilidad de funcionamiento en recirculación (filtro CNL 1 C)

CNL 6415

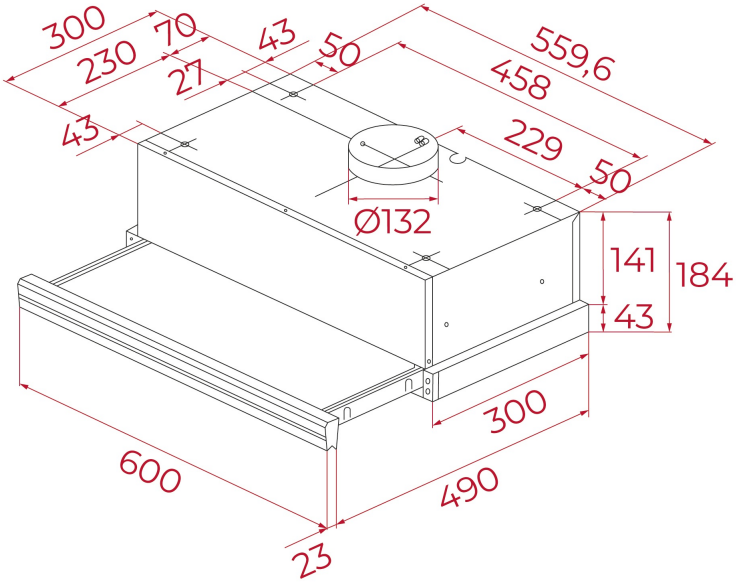

DIMENSIONES

Altura del producto (mm): 184
Anchura del producto (mm): 600
Profundidad del producto (mm): 300/490
Longitud del producto (mm):
Peso neto (kg): 7,1

ESPECIFICACIONES TÉCNICAS

CARACTERÍSTICAS

Tipo de campana: Encastre
Certificados: CE; CB; Rohs
Ø Salida (mm): 120
Tipo de luz interior: LED
Consumo de la luz interior (W): 1,5
Tipo de enchufe: European plug
Fuente de alimentación (V): 230
Frecuencia (Hz): 50
Potencia total de la campana (W): 113
Número de motores: 1
Potencia del motor (W): 110
Capacidad de extracción-salida libre (m3/h): 393
Capacidad de extracción (Qmin) m3/h: 226
Capacidad de extracción (Qmax): 312
Capacidad de extracción (Qboost): 385

ACCESORIOS

Válvula antirretorno: Sí
Extensión de salida: No
Filtro de carbón (opcional): CNL 1C

MODELOS

Número de filtros: 2
Tipo de filtros: Inox
Panel de control: Electrónico
Tiempo de retardo: Sí
Iluminación automática: Sí
Número de velocidades: 2+1

CNL 6415
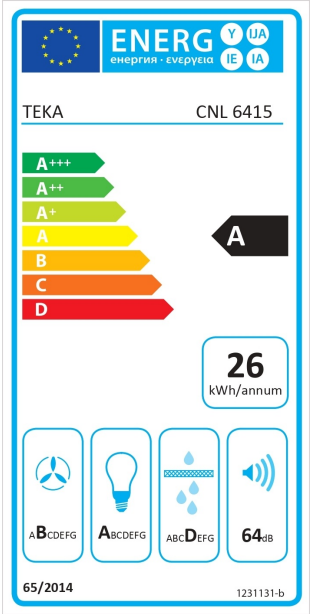
ETIQUETA ENERGÉTICA