NC 785 Campana de Decorativa de 70 cm con ala de cristal y motor EcoPower

LED

Programador de tiempo de aspiración

DESCRIPCIÓN	Campana de Decorativa de 70 cm con ala de cristal y motor EcoPower
COLORES	
REFERENCIA	REF. 40455381 EAN. 8421152130520

NC 785

CARACTERÍSTICAS

Mandos electrónicos retro iluminados
Tres velocidades + intensiva
Programador del tiempo de aspiración
2 lámparas LED
Indicador luminoso de saturación de filtros
Motor blindado de doble turbina EcoPower
Capacidades de extracción (*): min.315 m3/h – máx.807 m3/h
Potencia sonora (*): min.56 dBA – máx.68 dBA

NC 785

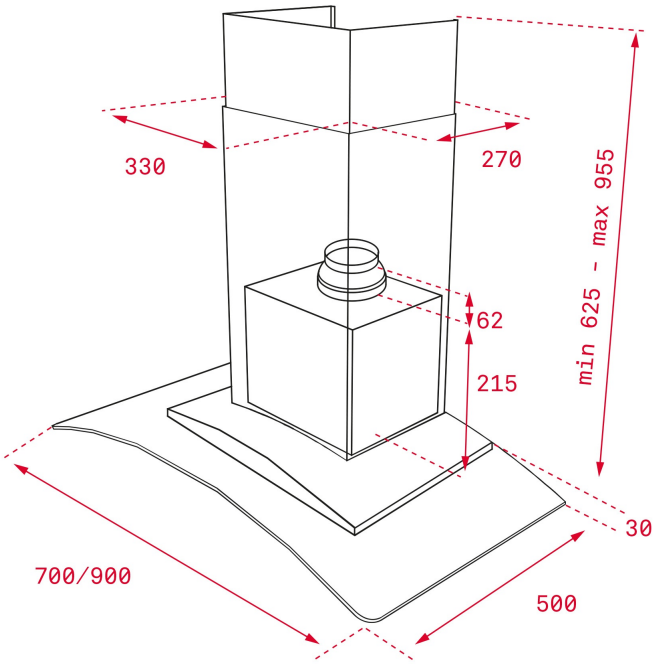

DIMENSIONES

Altura del producto (mm): 674-1004
Anchura del producto (mm): 700
Profundidad del producto (mm): 500
Longitud del producto (mm):
Peso neto (kg): 14,1

ESPECIFICACIONES TÉCNICAS

CARACTERÍSTICAS

Tipo de campana: Pared
Certificados: CE; CB; Rohs
Ø Salida (mm): 150
Tipo de luz interior: LED
Consumo de la luz interior (W): 3
Tipo de enchufe: European plug
Fuente de alimentación (V): 220-240
Frecuencia (Hz): 50
Potencia total de la campana (W): 286
Número de motores: 1
Potencia del motor (W): 280
Capacidad de extracción-salida libre (m3/h): 895
Capacidad de extracción (Qmin) m3/h: 315
Capacidad de extracción (Qmax): 631
Capacidad de extracción (Qboost): 807

ACCESORIOS

Válvula antirretorno: Sí
Reducción de salida: Sí
Filtro de carbón (opcional): C1RTK

Filtro regenerativo de carbón: R1RTK
Kit convencional de recirculación con tubo: CFH 15200 L3C
Kit regenerativo de recirculation con tubo: RFH 15200 L3C

MODELOS

Número de filtros: 1
Tipo de filtros: Inox
Panel de control: Electronico
Tiempo de retardo: Sí
Indicador de saturación de filtro: Sí
Número de velocidades: 3+1

NC 785
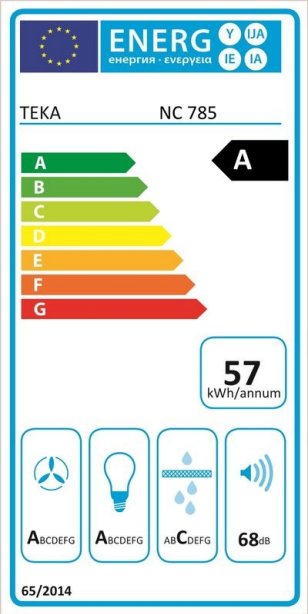
ETIQUETA ENERGÉTICA