DVT Pro 78660 TBS Campana decorativa vertical de 70cm de aspiración perimetral y función FreshAir

Fresh AIR | LED | Aspiración perimetral | Programador de tiempo de aspiración

DESCRIPCIÓN	Campana decorativa vertical de 70cm de aspiración perimetral y función FreshAir
COLORES	
REFERENCIA	REF. 112930042 EAN. 8434778013245

DVT Pro 78660 TBS

CARACTERÍSTICAS

Sistema de aspiración Dual
Sistema de aspiración perimetral “Contour”
Mandos digitales Touch Control
Sistema de apertura del panel frontal mediante pistón
2 lámparas LED
Tres velocidades + intensiva
Función aire fresco
Indicador digital de velocidad seleccionada
Programador del tiempo de aspiración
Filtros metálicos
Depósito de grasa extraíble
Indicador luminoso de saturación de filtros
Motor blindado de doble turbina EcoPower
Válvula antirretorno
Posibilidades de funcionamiento en recirculación:
Filtro de carbón con tubo (Set CFH 15200 L2C)
Filtro de carbón sin tubo (Set CFH 15200 O2C)
Filtro regenerativo con tubo (Set RFH 15200 L2C)
Filtro regenerativo sin tubo (Set RFH 15200 O2C)

DVT Pro 78660 TBS

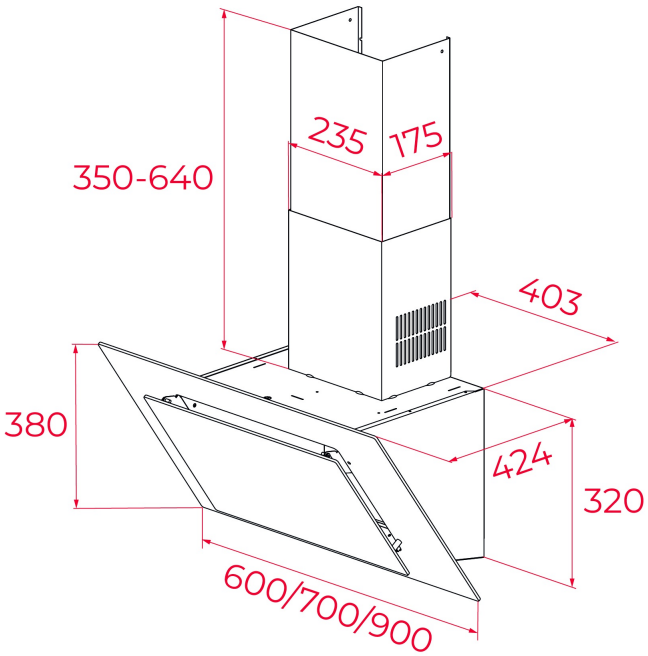

DIMENSIONES

Altura del producto (mm): 800-1100
Anchura del producto (mm): 700
Profundidad del producto (mm): 412
Longitud del producto (mm):
Peso neto (kg): 15,3

ESPECIFICACIONES TÉCNICAS

CARACTERÍSTICAS

Tipo de campana: Pared
Ø Salida (mm): 150
Colector de aceite extraíble: Sí
Sistema de aspiración dual: Sí
Consumo de la luz interior (W): 4,2
Tipo de enchufe: Schuko plug
Longitud del cable (cm): 100
Fuente de alimentación (V): 220-240
Frecuencia (Hz): 50/60
Potencia total de la campana (W): 286
Número de motores: 1
Potencia del motor (W): 280
Capacidad de extracción (Qmin) m3/h: 307
Capacidad de extracción (Qmax): 584
Capacidad de extracción (Qboost): 698

ACCESORIOS

Válvula antirretorno: Sí
Reducción de salida: Sí
Extensión de salida: No

Filtro de carbón (opcional): C1RTK
Filtro regenerativo de carbón: R1RTK
Kit convencional de recirculación con tubo: CFH 15200 L2C
Kit regenerativo de recirculation con tubo: RFH 15200 L2C
Kit convencional de recirculación sin tubo: CFH 15200 O2C
Kir regenerativo de recirculacion sin tubo: RFH 15200 O2C

MODELOS

Número de filtros: 2
Sistema de apertura: Piston
Tiempo de retardo: Sí
Indicador de saturación de filtro: Sí
Número de velocidades: 3 + 1
Función Fresh Air: Sí

DVT Pro 78660 TBS
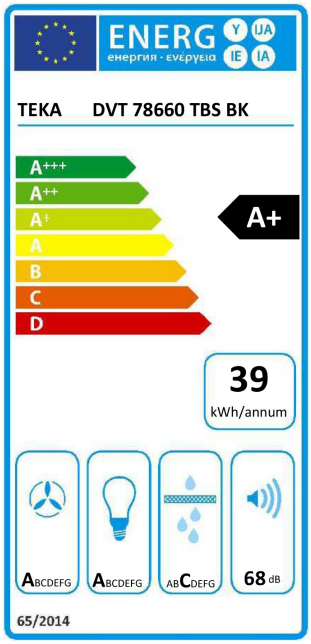
ETIQUETA ENERGÉTICA