DVN 97050 TTC WH Campana decorativa vertical táctil de aspiración perimetral 90 cm

LED

Aspiración perimetral

Programador de tiempo de aspiración

DESCRIPCIÓN	Campana decorativa vertical táctil de aspiración perimetral 90 cm
COLORES	
REFERENCIA	REF. 112950015 EAN. 8434778017618

DVN 97050 TTC WH

CARACTERÍSTICAS

Campana decorativa vertical
Panel de control táctil
Extracción perimetral
Tres velocidades + intensiva
Capacidad de extracción:
Free Outlet (m^3/h): 475
Max. (m^3/h): 485
Min. (m^3/h): 260
Potencia sonora Max: 64 dB
Potencia sonora Min: 54 dB
Iluminación LED
Filtros de aluminio
Temporizador
Indicador de saturación de filtro

DVN 97050 TTC WH

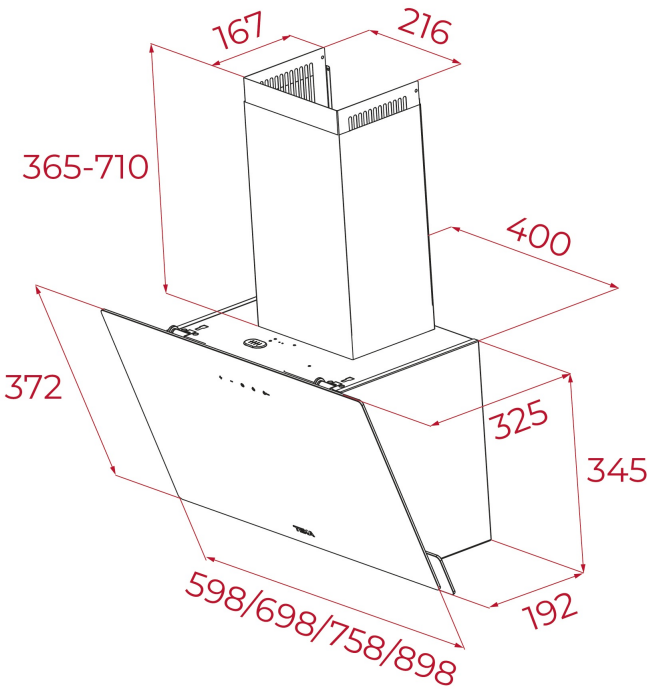

DIMENSIONES

Altura del producto (mm): 690-1035
Anchura del producto (mm): 898
Profundidad del producto (mm): 325
Longitud del producto (mm):
Peso neto (kg): 12,1

ESPECIFICACIONES TÉCNICAS

CARACTERÍSTICAS

Tipo de campana: Pared
Ø Salida (mm): 150
Consumo de la luz interior (W): 2x1,5
Tipo de enchufe: schuko
Longitud del cable (cm): 150
Fuente de alimentación (V): 220-240
Frecuencia (Hz): 50/60
Potencia total de la campana (W): 233
Número de motores: 1
Potencia del motor (W): 230
Capacidad de extracción-salida libre (m3/h): 704
Capacidad de extracción (Qmin) m3/h: 260
Capacidad de extracción (Qmax): 485
Capacidad de extracción (Qboost): 640

ACCESORIOS

Válvula antirretorno: Sí
Extensión de salida: no
Filtro de carbón (opcional): D9C
Kit convencional de recirculación con tubo: SET D13CTP

MODELOS	**Número de filtros:** 1 **Sistema de apertura:** Panel Uphold Hinge **Tiempo de retardo:** Sí **Indicador de saturación de filtro:** Sí **Número de velocidades:** 3+1

DVN 97050 TTC WH
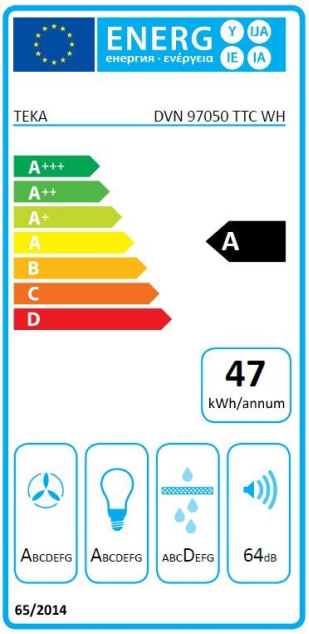
ETIQUETA ENERGÉTICA