TOTAL **EFX 90.1 6G AI AL 2DR CI**

Parrilla de cocción a gas de 90 cm con 6 quemadores y sistema de seguridad con autobloqueo

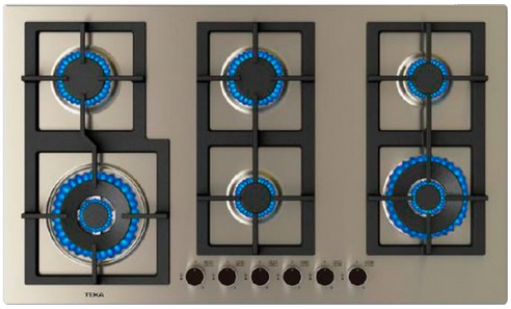

Autoencendido integrado

Seguridad por Termopar integrada

REFERENCIA

REF: 112610018 EAN: 8434778010879

CARACTERÍSTICAS

Acero inoxidable
Parrillas de hierro fundido
Tapas de quemadores de hierro fundido
Perillas ergonómicas frontales
Soporte WOK
Seguridad por termopar integrada en cada quemador
Encendido electrónico integrado en cada perilla
Quemadores de alta eficiencia a gas:
- 2 quemador doble flama: 4,000 W (13,648 BTU)
- 2 quemadores semi rápidos: 1,750 W(5,971BTU)
- 2 quemador auxiliar: 1,000 W (3,412 BTU)
Tipos de gas: LP (butano/propano) o natural
Potencia nominal máxima: 13,500 W (46,062 BTU)
Voltaje: 127 V~
Frecuencia: 60 Hz
Peso: 15 kg
Dimensiones:
Exterior (Alto/Ancho/Fondo): 45/860/510 mm

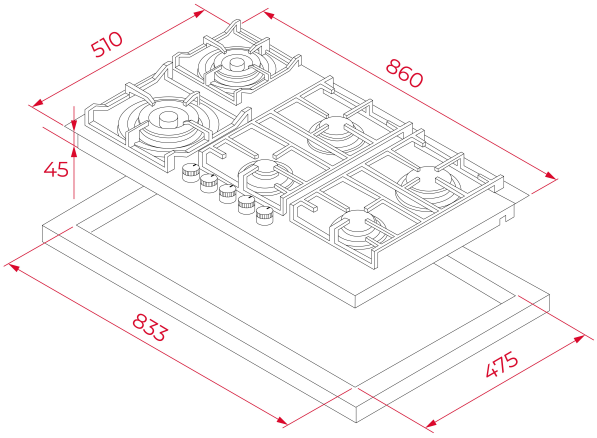

DIMENSIONES

Altura del producto (mm): 91
Anchura del producto (mm): 860
Profundidad del producto (mm): 510
Longitud del producto (mm):
Peso del producto (Kg): 15,05

ESPECIFICACIONES TÉCNICAS

Tasa de potencia (V): 220-240
Frecuencia (Hz): 50/60
Potencia nominal máxima (W): -

COLORES

112610018 Inox