MAESTRO **OPERA ICO 915 B**

Grifo de cocina

REFERENCIA

REF: 116030032 EAN: 8434778009224

CARACTERÍSTICAS

Acabado: Dorado
Caño giratorio
5 aireadores anti-calcáreos integrados en el caño
Mangueras flexibles de alimentación incluidas
Cartucho cerámico de gran duración
Presión de funcionamiento: 2 – 10 bar (kg/cm²)
Presión de funcionamiento recomendada: 2 -5 bar (kg/cm²)
Temperatura recomendada del agua caliente: 45 ˚C – 65 ˚C
Temperatura máxima del agua caliente: 90˚C
Peso neto: 2.6 kg

Fingerprint-Proof | Anti-Scale Aerator | PVD | Swivel Spout

DIMENSIONES

Altura del producto (mm):
Anchura del producto (mm):
Profundidad del producto (mm):
Longitud del producto (mm):
Peso del producto (Kg): 1,92

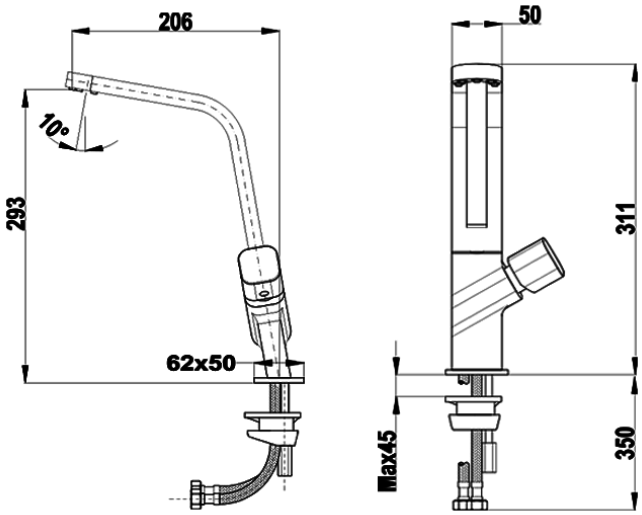

COLORES

116030032 Brass