TMX 76 NEGRA

Campana decorativa para instalación de empotre de 80 cm

LED

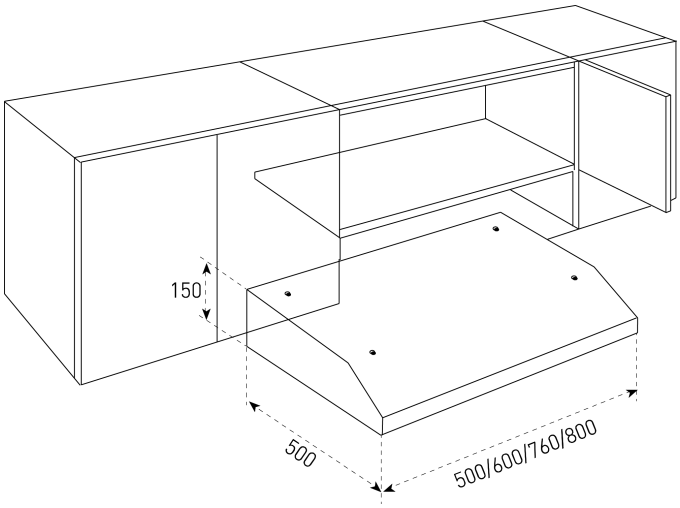

REFERENCIA

REF: 40404132 EAN: 8421152059777

CARACTERÍSTICAS

Color: Negro
Panel de mandos pulsantes
Dos velocidades
Lámpara incandescente
Filtros metálicos, lavables en lavavajillas
Capacidad de extracción máxima: 250 m³/h
Capacidad de extracción UNE-EN-61591: 149 m³/h
Nivel sonoro: min. 44 –máx. 66 dB
Filtro de carbón activo para recirculación del aire
Potencia nominal máxima: 120 W
Voltaje: 110 V~
Frecuencia: 60 Hz
Peso: 5.4 kg
Dimensiones
Exterior (Alto/Ancho/Fondo): 150/800/500 mm

DIMENSIONES

Altura del producto (mm): 150
Anchura del producto (mm): 800
Profundidad del producto (mm): 500
Longitud del producto (mm):
Peso del producto (Kg): 5,4

ESPECIFICACIONES TÉCNICAS

Clase de eficiencia energética: -
Ruido (LwA) Velocidad mínima (dB): -
Ruido (LwA) Velocidad máxima (dB): -
Ruido (LwA) Velocidad de refuerzo (dB): -
Ø Salida (mm): -

COLORES

	40404132	Negro
	40404121	Negro
	40404121	Inox
	40404121	Titanium
	40404121	Blanco