EFX 30.1 2G AI AL CI

Parrilla de cocción a gas con 2 quemadores de alta eficiencia en 30 cm

Autoencendido integrado

REFERENCIA

REF: 40214556 EAN: 8421152158678

CARACTERÍSTICAS

Acero inoxidable
Parrillas de hierro fundido
Tapas de quemadores de hierro fundido
Perillas ergonómicas frontales
Seguridad por termopar integrada en cada quemador
Encendido electrónico integrado en cada perilla
Quemadores de alta eficiencia a gas:
-1 quemador rápido: 3,000 W (10,236 BTU)
-1 quemador auxiliar: 1,000 W (3,412 BTU)
Tipos de gas: LP (butano/propano) o natural
Potencia nominal máxima: 4,000 W (13,648 BTU)
Voltaje: 127 V~
Frecuencia: 60 Hz
Peso: 5.9 kg
Dimensiones
Exterior (Alto/Ancho/Fondo): 45/305/510 mm

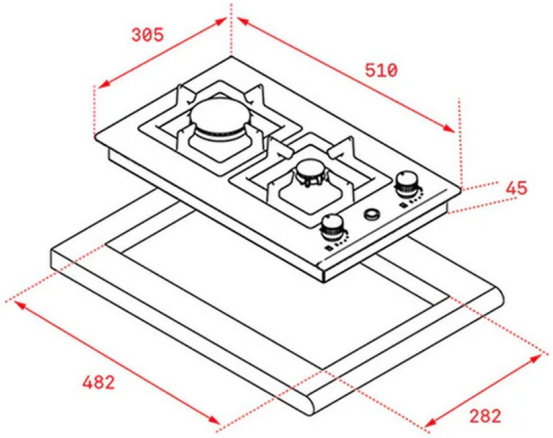

DIMENSIONES

Altura del producto (mm): 45
Anchura del producto (mm): 305
Profundidad del producto (mm): 510
Longitud del producto (mm):
Peso del producto (Kg): 5,6

ESPECIFICACIONES TÉCNICAS

Tasa de potencia (V): 127
Frecuencia (Hz): 60
Potencia nominal máxima (W): -

COLORES

40214556 Inox

EFICIENCIA ENERGÉTICA

Consumo de energía en modo standby (W): -
Tiempo para alcanzar el modo standby (min): -